# FAITES DE VOTRE MAISON LE PLUS BEL ENDROIT SUR TERRE.

RÉDUIRE
RÉ-UTILISER
RECYCLER

vinylit
SYSTÈMES DE FAÇADES

DESIGNED & MADE
IN GERMANY

# Faites de votre maison le plus bel endroit sur terre.

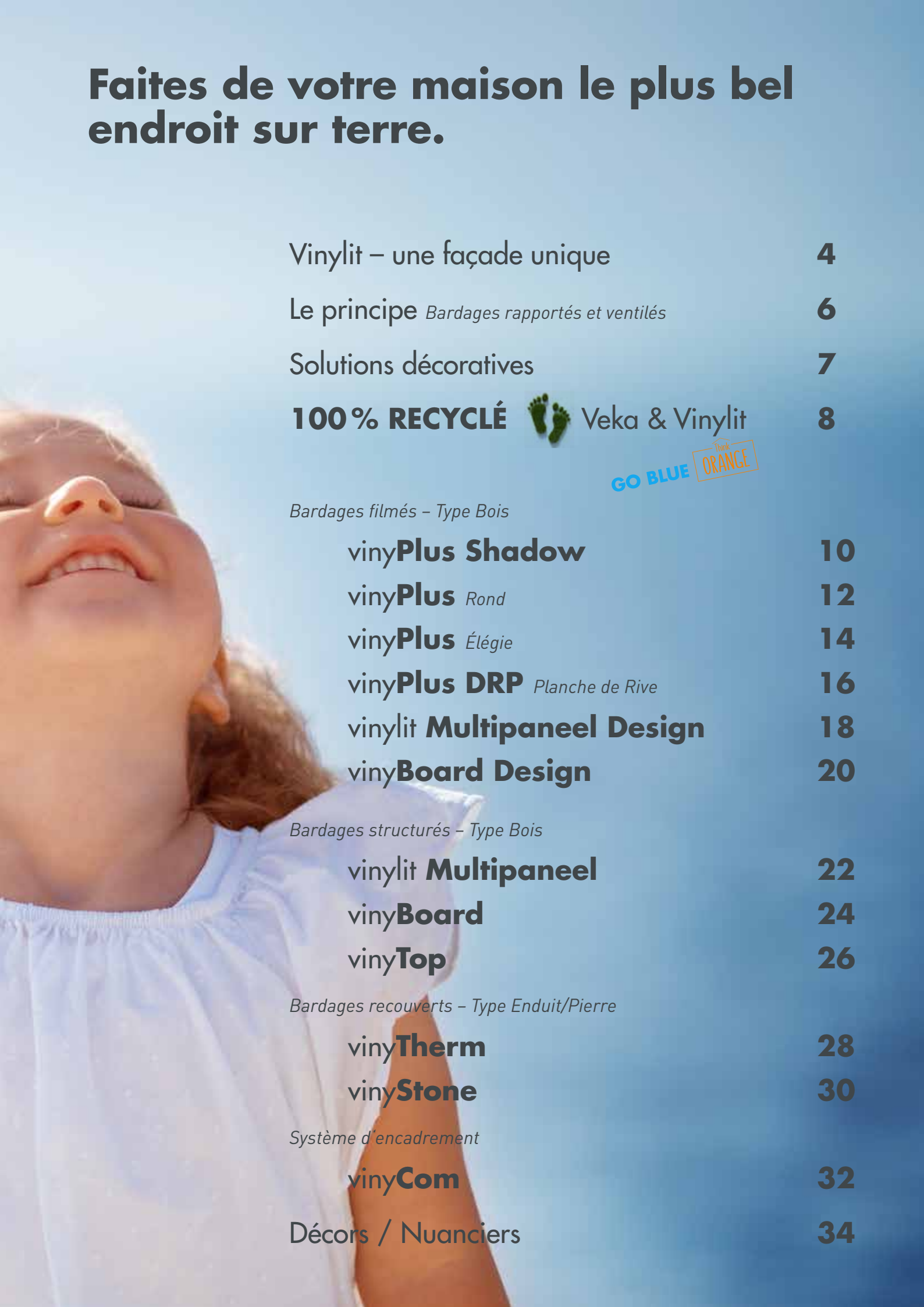


Vinylit – une façade unique 4

Le principe *Bardages rapportés et ventilés* 6

Solutions décoratives 7

**100% RECYCLÉ** Veka & Vinylit 8

GO BLUE Think ORANGE

*Bardages filmés – Type Bois*

vinyPlus **Shadow** 10

vinyPlus *Rond* 12

vinyPlus *Élégie* 14

vinyPlus **DRP** *Planche de Rive* 16

vinylit **Multipaneel Design** 18

vinyBoard **Design** 20

*Bardages structurés – Type Bois*

vinylit **Multipaneel** 22

vinyBoard 24

vinyTop 26

*Bardages recouverts – Type Enduit/Pierre*

vinyTherm 28

vinyStone 30

*Système d'encadrement*

vinyCom 32

Décors / Nuanciers 34

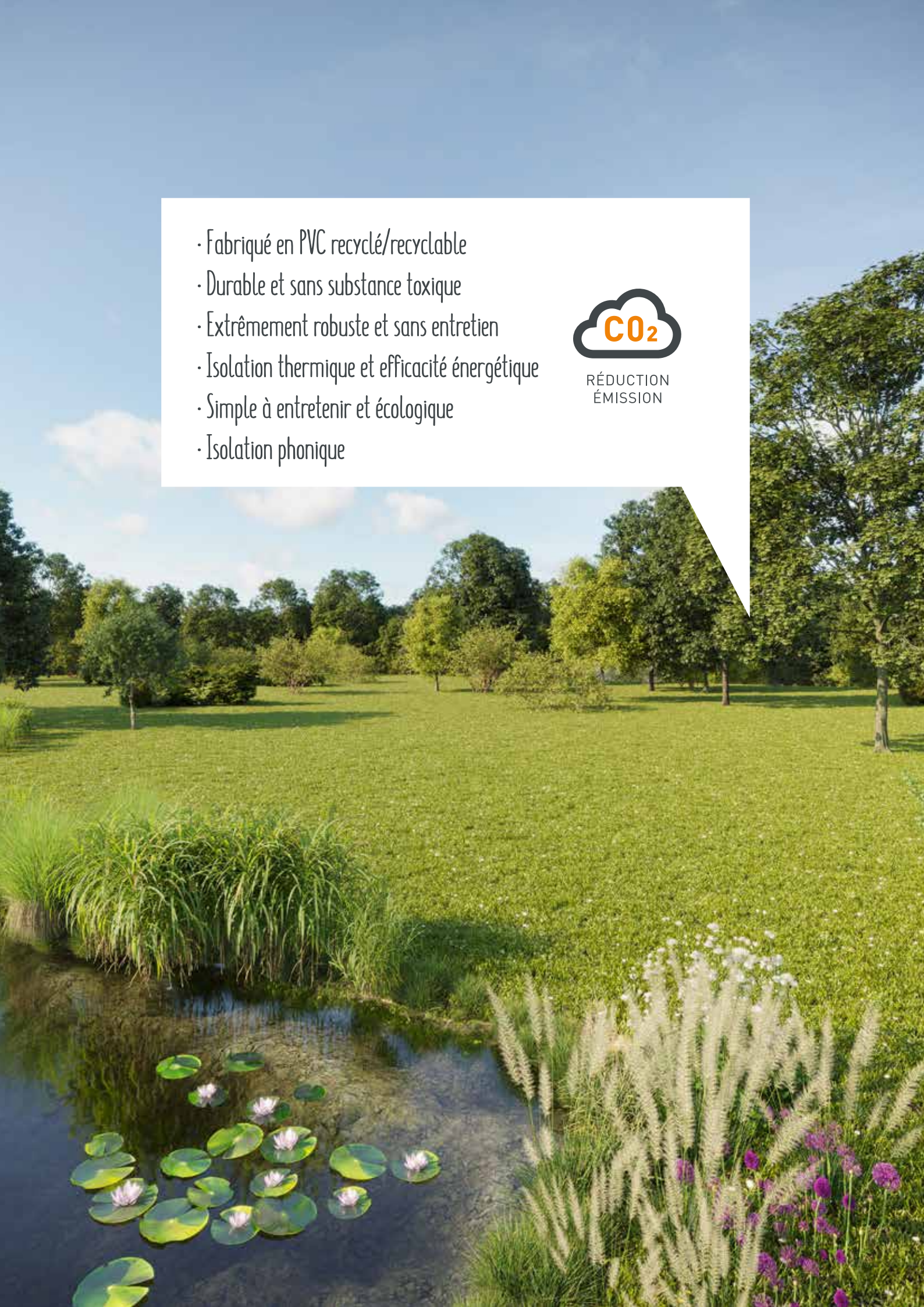

- Fabriqué en PVC recyclé/recyclable
- Durable et sans substance toxique
- Extrêmement robuste et sans entretien
- Isolation thermique et efficacité énergétique
- Simple à entretenir et écologique
- Isolation phonique

$CO_2$

RÉDUCTION
ÉMISSION

# Vinylit – une façade unique.

## Protège la maison et l'environnement.

Nous sommes précurseurs d'innovations pour les bardages en matériaux composites – le système de façade du futur.

Notre credo: Le plastique est une matière première exceptionnelle, disponible en abondance et que nous devrions utiliser judicieusement. S'inscrire dans l´économie circulaire – c'est Vinylit!

Se sentir bien et en sécurité avec sa façade - tout en protégeant l'environnement – c'est Vinylit!

## Innovants et différenciants.

La résistance des matériaux, l'aspect durablement beau et les avantages écologiques des bardages Vinylit séduisent aussi bien les maîtres d'ouvrage que les artisans. Les différents bardages peuvent être combinés et mettrent ainsi en valeur les éléments qui attirent particulièrement le regard : l'entrée, les lucarnes et les pignons.

## Tout compris.

Des accessoires, des fixations, des encadrements de fenêtres et de portes : un système complet. Cela garantit un montage facile et rapide.

# RÉDUIRE
# RÉ-UTILISER
# RECYCLER

- Notre taux de déchets est en dessous de 1 %.
- Nos rebuts de production sont valorisés.
- Collecte des rebuts de nos clients.

## Durable.

Granulés de matières plastiques recyclées et PVC recyclable constituent la base des bardages Vinylit. Le matériau final obtenu est nettement plus résistant que les matériaux traditionnels, presque indestructible, imputrescible, résistant à la chaleur et constant en coloris.

## Écologique.

Vinylit utilise des granulés de PVC recyclés. Déchets et rebus de production sont immédiatement transformés dans nos propres unitées de recyclage et réinjectés dans notre processus de fabrication. Le taux de déchet véritable de Vinylit est inférieur à 1 %. Aucun additif polluant n'est ajouté. Notre environnement et nos ressources sont préservés. Une habitation isolée efficacement réduit sa consommation d'énergie et ses émissions de $CO_2$ jusqu'à 50 %.
De plus, les bardages Vinylit se démontent et se recyclent très facilement et en respectant l'environnement.

## Facile d'entretien.

Les remises en peintures répétées des façades appartiennent au passé. Les salissures peuvent être éliminées avec un nettoyeur haute pression. Nos bardages réagissent avec flexibilité aux températures extérieures, ce qui permet d'éviter l'apparition de fissures.

## Attrayant.

Les différentes finitions, formes et couleurs offrent de nouvelles possibilités de décoration. Construction neuve ou rénovation, Vinylit donne à votre maison un visage unique. L'époque des façades monotones est révolue. Laissez libre cours à votre imagination !

# Le principe.
## Bardages rapportés et ventilés.

Il n'existe pas de protection durable contre les intempéries, les murs humides ou les moisissures. Les bardages rapportés et ventilés ne sont pas posés directement sur le mur extérieur, mais sur une ossature. Une lame d´air ventilée est créée au dos du bardage, l'humidité présente est ainsi évacuée et les murs déjà humides sont asséchés. La technique de pose est simple. Les systèmes de façades Vinylit peuvent être montés rapidement par des façadiers, des couvreurs, des menuisiers ou des charpentiers, en construction sèche avec peu de bruit, ni de salissures. Les bardages sont vissés, tous les matériaux peuvent donc être démontés sans difficulté en cas de modification et être recyclés de façon écologique ou être éliminés de façon adaptée. En fonction de la structure du mur et de l'épaisseur des éléments isolants, il est possible d'atteindre une valeur U allant jusqu'à 0,160 (Soit R = 6,25). En outre, il est possible d'atténuer jusqu'à 11 décibels du bruit extérieur.

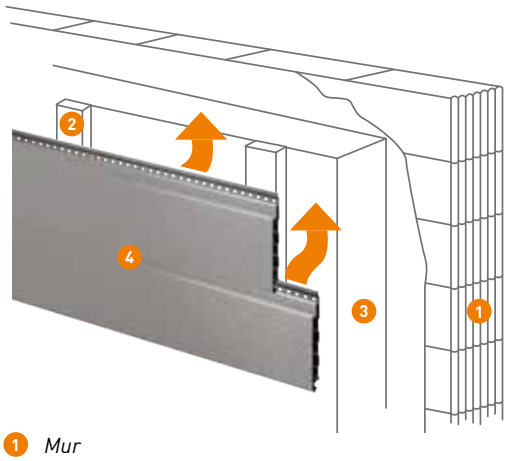


1. *Mur*
2. *Ossature*
3. *Isolant*
4. *Bardage Vinylit*

# Fini le pinceau.
## Oublier les tracas des enduits et bardages bois.

Les bardages en PVC sont économiques. Les charges d'entretien inévitables pour les systèmes d'enduits-sur-isolant sont très élevées. Il n'est pas nécessaire de repeindre régulièrement les bardages Vinylit. Avec nos systèmes, il n'y aura pas de dépenses supplémentaires pour l'élimination de moisissures ou pour des retouches sur un enduit endommagé. Il n'y a pas non plus de frais supplémentaires pour l'évacuation en déchetterie en cas de rénovation ultérieure de la façade.

Vous investissez pour votre futur – c'est Vinylit.

PVC RECYCLABLE

ENTRETIEN RÉDUIT

# Possibilités de décoration.

## Combiner & mettre l'accent.

### Choisir les encadrements de fenêtre et les habillages des débords de toit

*Pour chaque bardage, une solution dédiée d'entourage de baie ou de débord de toit.*

### Mettre en avant certaines parties du bâtiment

*Avec différents coloris ou finitions, on peut souligner certaines parties du bâtiment.*

### Jouer avec les couleurs

### Choisir une finition

*Plus de 100 décors, Type Bois filmés et structurés, Type Enduit/Pierre recouverts*

### Combiner des sens de pose

*Diagonale,verticale, horizontale ou un mix*

**25.000.000**
**FENÊTRES PVC RECYLÉES**

**780.000**
**TONNES DE $CO_2$ ÉCONOMISÉES**

Notre partenaire, VEKA Recyclage, est leader dans le recyclage de fenêtres et portes PVC usagées. Le cycle de vie du PVC est ainsi continu , à l'aide des technologies les plus modernes. De cette manière, nous contribuons tous ensemble et de manière certaine à eviter l'épuisement de ressources naturelles.

Plus d'information sur VEKA Recyclage

**GO BLUE** Think ORANGE

Avant, j'étais une fenêtre

# 100% RECYCLÉ

$CO_2$

RÉDUCTION
ÉMISSION

La matière première de notre bardage vinyPlus est composée à presque 100 % de PVC recyclé. Il offre les même possibilités décoratives que du bois naturel. D'un entretien facile, fini la corvée des remises en peinture ou lasure!

*Film décoratif recyclable, non issu de recyclage.*

Plus d'information sur vinyPlus

## vinyPlus

*Anteak Grey*

## vinyPlus Shadow

*– woodec*

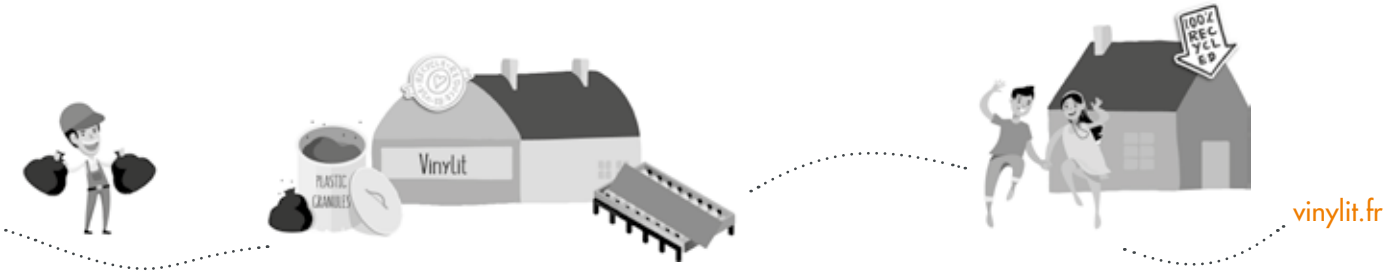


vinylit.fr

# L'avenir est 100 % RECYCLÉ.

## vinyPlus Shadow Rond *Type Bois – filmé*

Joint creux, faux claire-voie. Tout comme notre bardage vinyPlus, le bardage vinyPlus Shadow est composé à 100 % de matières plastiques recyclées et est revêtu d'un film décoratif structuré, résistant aux UV. Les films utilisés plaisent pour leur coloris et leur pluralité. Une fois posé, on obtient une façade résolument moderne et le contraste recherché d'un bardage à claire-voie.

GARANTIE **10** ANS

ECONOMIE D´ENERGIE

PVC RECYCLABLE

ENTRETIEN RÉDUIT

$CO_2$ RÉDUCTION ÉMISSION

DESIGNED & MADE IN GERMANY

Décor: Turner Oak Malt

# L'avenir est 100 % RECYCLÉ.

## vinyPlus Rond *Type Bois – filmé*

Le bardage vinyPlus est composé à 100 % de matières plastiques recyclées. vinyPlus existe en profile Rond ou Élégie, il offre les mêmes possibilités décoratives que le bois naturel. Les profilés sont lavables et les coloris sont très stables. Il n'est plus nécessaire de repeindre ou d'additionner des couches de lasure.

GARANTIE **10** ANS

ECONOMIE D´ENERGIE

PVC RECYCLABLE

ENTRETIEN RÉDUIT

RÉDUCTION ÉMISSION

DESIGNED & MADE IN GERMANY

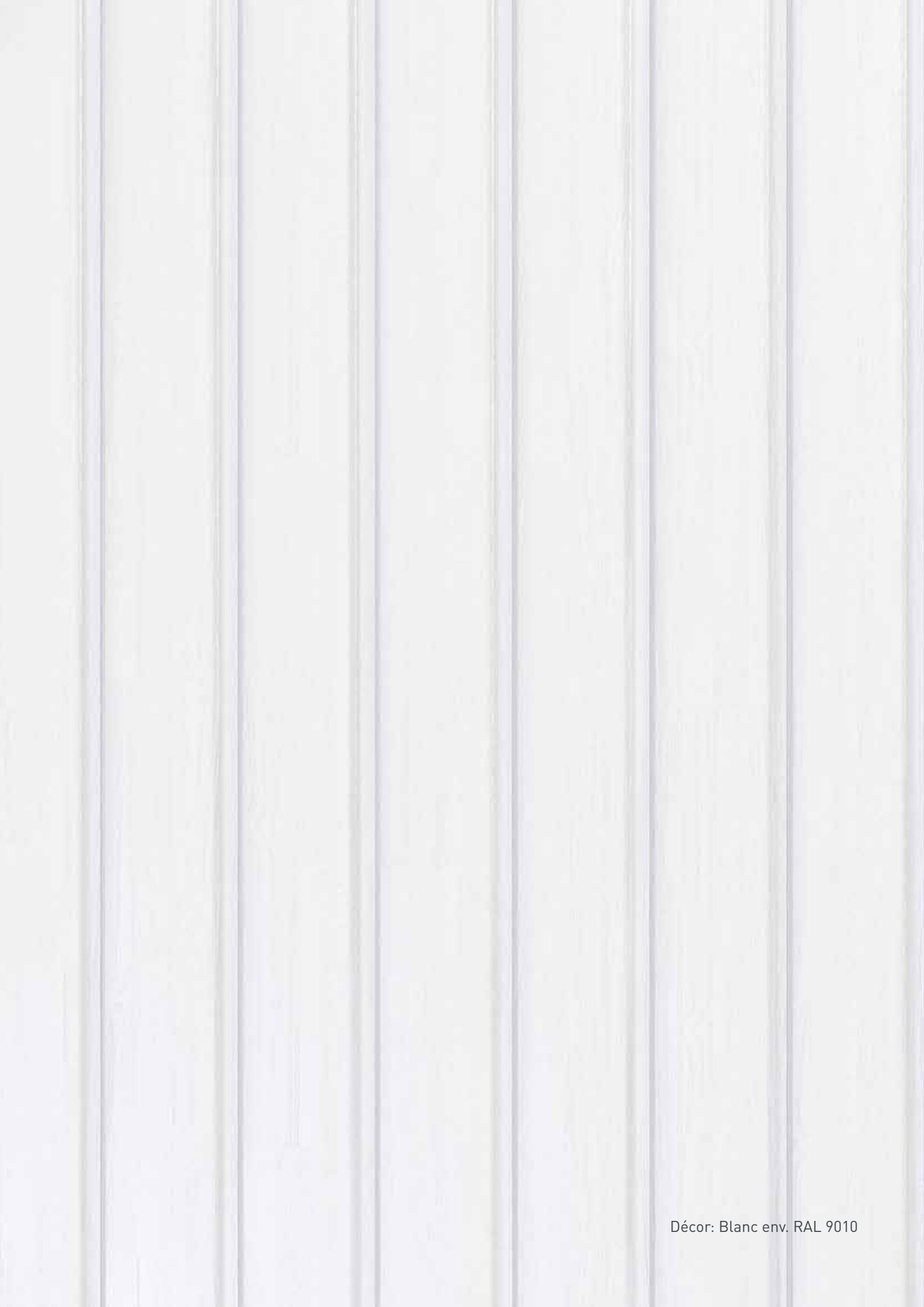

Décor: Blanc env. RAL 9010

# L'avenir est 100 % RECYCLÉ.

## vinyPlus Élégie *Type Bois – filmé*

GARANTIE **10** ANS

ECONOMIE D´ENERGIE

PVC RECYCLABLE

ENTRETIEN RÉDUIT

RÉDUCTION ÉMISSION

DESIGNED & MADE IN GERMANY

Décor: Anteak Grey

## Pour débords de toits, habillages de fenêtres, portes.

Pour débords de toits, habillages de fenêtres, portes.
Structurant comme le bois. Plus rigide que le bois.

**vinyPlus DRP**

# vinyPlus DRP Planche de Rive

*Type Bois – filmé*

Vous êtes fatigués de devoir payer des échafaudages et des remises en peinture/ lasure tous les deux ans ?
Vous voulez tout de même conserver un habillage aspect bois dans des endroits difficiles d'accès ?
**Fini le pinceau !**

Associés aux bardages élégies et ronds vinyPlus, les planches de rive DRP sont parfaitement adaptées pour habiller rives, débords de toit,caisson de sous toitures ou acrotères de toit terrasse. Les planches de rives vinyPlus DRP seront également utilisées pour des encadrements de fenêtres et de portes. Fixation invisible pour une esthétique parfaite.

PVC RECYCLABLE
ENTRETIEN RÉDUIT
RÉDUCTION ÉMISSION
DESIGNED & MADE IN GERMANY

# Plus large. Plus de coloris.

## vinylit **Multipaneel Design** *Type Bois – filmé*

Grâce à une largeur utile de 250 mm, l'effet de surface est impressionnant. Des décors spéciaux comme l'Alux Anthracite ou bois extra-mat comme le Tuner Oak Malt ou encore des tons unis très vifs tels que le Rouge RAL 3001 – le Multipaneel Design filmé offre des possibilités décoratives inégalées. Combinez selon vos goûts et envies !

GARANTIE **10** ANS

ECONOMIE D´ENERGIE

PVC RECYCLABLE

ENTRETIEN RÉDUIT

RÉDUCTION ÉMISSION

DESIGNED & MADE IN GERMANY

Décor: Turner Oak Toffee – woodec

# Un profil traditionnel, des décors modernes.

## vinyBoard Design *Type Bois – filmé*

La version Design du vinyBoard se distingue par ces décors très mat offrant un aspect bois très qualitatif. Le bardage vinyBoard Design sera en général installé horizontalement. Il séduira par son esthétique unique, sa durabilité et sa robustesse.

GARANTIE **10** ANS

ECONOMIE D´ENERGIE

PVC RECYCLABLE

ENTRETIEN RÉDUIT

RÉDUCTION ÉMISSION

DESIGNED & MADE IN GERMANY

Décor: Sheffield Oak Beton – woodec

# De multiple talents.

## vinylit **Multipaneel** *Type Bois – structuré*

Le Multipaneel Finition Bois est une alternative attrayante aux façades bois ou enduites. Alors que des façades traditionnelles en bois demanderont des remises en peinture régulières, les Multipaneels de Vinylit conservent leur éclat de nombreuses années. Ce bardage est disponible en longuerus de 6m ou en longueurs de 2,40 m, aboutables, faciles à transporter et à installer.

GARANTIE **10** ANS

ECONOMIE D´ENERGIE

PVC RECYCLABLE

ENTRETIEN RÉDUIT

RÉDUCTION ÉMISSION

DESIGNED & MADE IN GERMANY

Décor: Gris env. RAL 7001

# Traditionnel – mais modernisé.

## vinyBoard *Type Bois – structuré*

vinyBoard s'inspire des bardages traditionnels à recouvrement et sera posé horizontalement, en permettant au profil du dessus de recouvrir légèrement le profilé du dessous. L'écoulement de l'eau et d'éventuelles salissures est ainsi facilité. La fixation des lames recouvertes est cachée. vinyBoard est bon pour l'environnement et plus durable qu'un bardage bois du même type. Ce bardage est résistant aux intempéries, durable et simple à entretenir.

GARANTIE **10** ANS

ECONOMIE D´ENERGIE

PVC RECYCLABLE

ENTRETIEN RÉDUIT

RÉDUCTION ÉMISSION

DESIGNED & MADE IN GERMANY

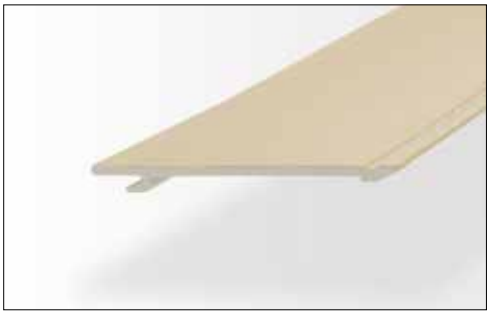

Décor: Claystone

# Une alternative économique.

## vinyTop *Type Bois – structuré*

Le bardage vinyTop sera généralement installé à l'horizontale, le profil élégie et sa structure bois brossée intégrale trouvent ainsi leur expression la plus traditionnelle. Le bardage vinyTop est une solution économique pour habiller les murs de maison, les garages et les abris de jardin. Grâce à son faible poids, il est particulièrement adapté pour un montage dans des emplacements difficiles d'accès.

GARANTIE **10** ANS

ECONOMIE D´ENERGIE

PVC RECYCLABLE

ENTRETIEN RÉDUIT

RÉDUCTION ÉMISSION

DESIGNED & MADE IN GERMANY

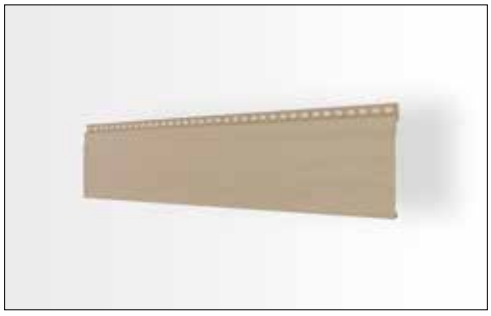

Décor: Gris clair env. RAL 7074

# Une finition minérale intemporelle.

## vinyTherm *Type Enduit/Pierre – recouvert*

Les bardages vinyTherm recouverts d'un granulat de roches naturelles de grande qualité sont résistants aux intempéries et ne demandent pas d'entretien spécifiques. Les profilés sans chanfrein créent l'impression d'une surface en enduit classique. Les profilés avec chanfrein, posés à l'horizontale ou à la verticale, permettent par exemple de mettre en valeur un pignon ou une entrée.

GARANTIE **30** ANS

ECONOMIE D´ENERGIE

PVC RECYCLABLE

ENTRETIEN RÉDUIT

RÉDUCTION ÉMISSION

DESIGNED & MADE IN GERMANY

Décor: Tirol

# Pierre par pierre.

## vinyStone *Type Enduit/Pierre – recouvert*

Tout comme les bardages vinyTherm , les bardages vinyStone sont également recouverts avec de la roche naturelle de haute qualité. Le façonnage en surface et les joints en T donnent l'impression d'un mur en moellons ou pierre de taille. Combinez différentes finitions en roches naturelles et des coloris décoratifs.

GARANTIE **30** ANS

ECONOMIE D´ENERGIE

PVC RECYCLABLE

ENTRETIEN RÉDUIT

RÉDUCTION ÉMISSION

DESIGNED & MADE IN GERMANY

Décor: Alpin

- Universel
- Temps de pose réduit
- Finition dans le détail
- Naturellement ventilé

**Pour fenêtres et portes.**

Compatible avec tous les revêtements de façades.

vinyCom

# vinyCom Système d'encadrement

Vous envisagez de poser une isolation thermique d'une épaisseur importante sur votre maison ? Vous voulez cependant intégrer les fenêtres et les portes existantes de façon harmonieuse dans le nouvel habillage ?

**Un clic et c'est fini.**

Les encadrements de fenêtres et de portes vinyCom sont compatibles avec tous les habillages de façades classiques, qu'ils soient en fibrociment, stratifiés, pierre naturelle ou qu'ils s'agissent d'un système d'enduit sur isolant, voire de façades mixtes. Les encadrements linteaux sont perforés, garantissant 100 % de ventilation au niveau des linteaux des portes et fenêtres. Il est essentiel de garantir une circulation d'air efficace aux façades des maisons disposant d'une isolation thermique rapportée. En effet, cela permet d'éviter des problèmes de condensation à l'intérieur des maisons. Associé à un bardage rapporté et ventilé, l'ensemble du bâti sera ainsi durablement protégé.

ENTRETIEN RÉDUIT

DESIGNED & MADE IN GERMANY

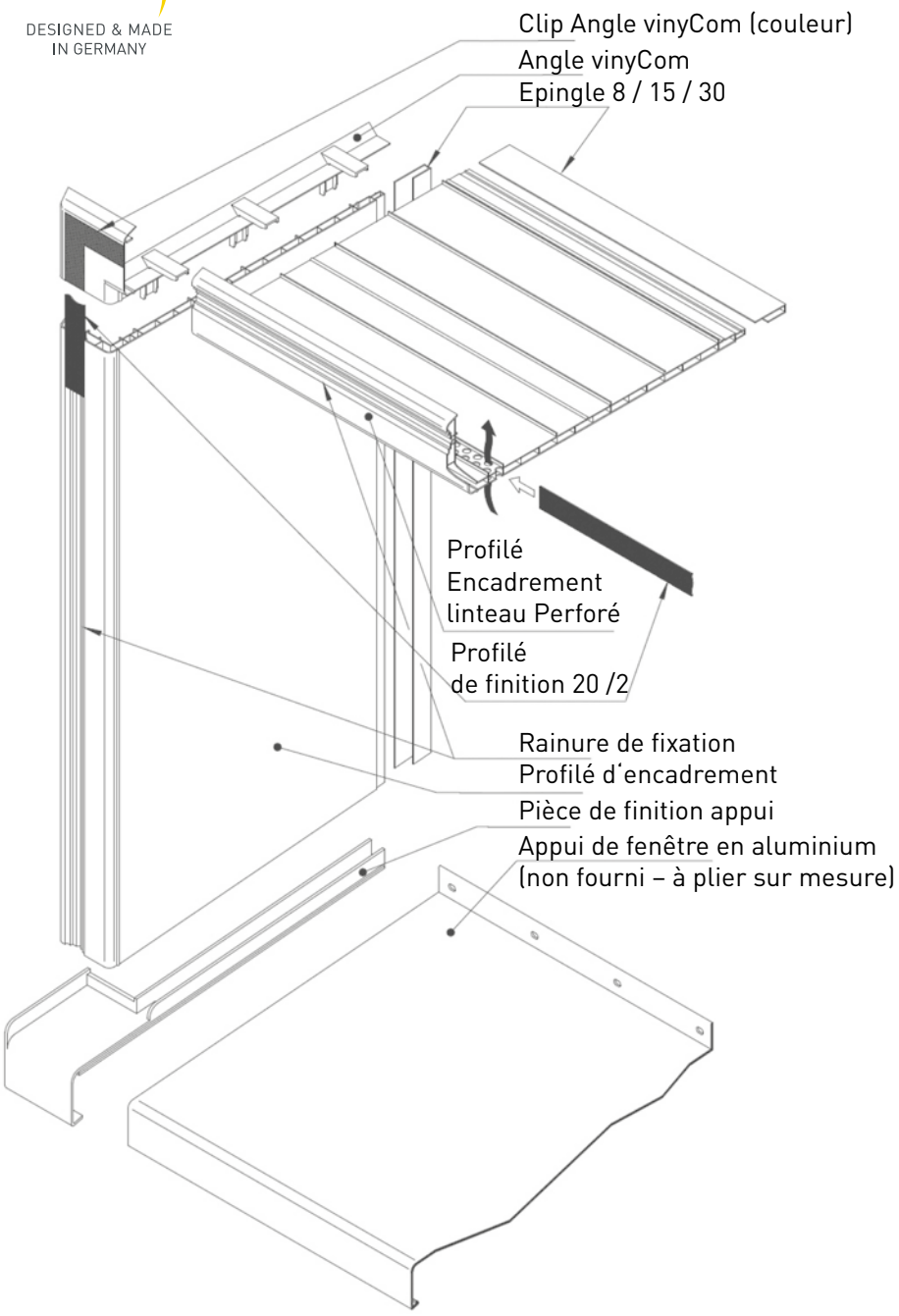

# vinyPlus Shadow, vinyPlus, Multipaneel Design & vinyBoard Design

Sheffield Oak Alpin

Turner Oak Malz

Sheffield Oak Beton

Turner Oak Toffee

Kitami Oak

Artisan Oak

# Autres décors standards.

vinyPlus



Blanc env. RAL 9010



Gris clair env. RAL 7035

Gris env. RAL 7001

Gris basalt env. RAL 7012

Gris anthracite. RAL 7016



Crème env. RAL 9001

Pin de montagne

Chêne doré

Anteak Grey

Vert Sapin env. RAL 6009 *

Rouge env. RAL 3011

Bleu acier env. RAL 5011

# Décors tendances.

## vinyPlus

Quarz Platin

Gris ardoise env. RAL 7015

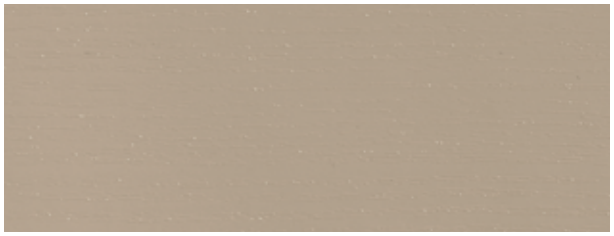

Cappuccino

Balmoral

Shogun AF

Soft Cherry

Gris Quartz env. RAL 7039

Douglas strié

Macore



Ivoire clair env. RAL 1015

Chêne naturel FL-G

Chêne clair

Chêne foncé FL-F1

Chêne de Marécage ST-F

Bordeaux env. RAL 3005

Acajou

Noyer

Brun chocolat env. RAL 8017

Brun noir env. RAL 8022

Pin Oregon 4

Vert Mousse env. RAL 6005

Gris-noir env. RAL 7021

## Décors spéciaux.

# vinyPlus, vinyPlus Shadow & Multipaneel Design

Sheffield Oak Clair

Sheffield Oak Kolonial

Metbrush Gris Quartz

Sheffield Oak Marron

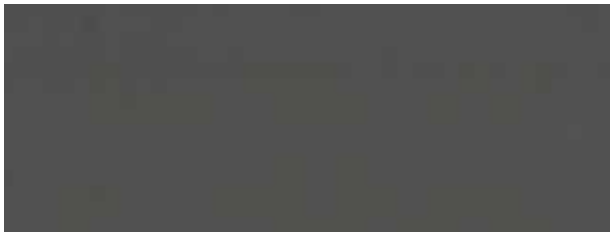

Alux DB 703

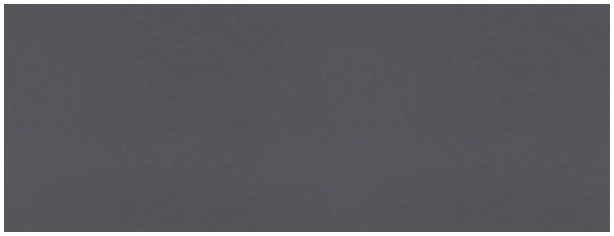

Metbrush Gris Anthracite

Alux Anthracite

Alux Gris aluminium

Autres décors spéciaux sur demande.

## Décors standards.

# viny**Board,** viny**Top & Multipaneel**



Blanc env. RAL 9003



Crème env. RAL 9001

Ivoire clair env. RAL 1015

Gris clair env. RAL 7047

Cappuccino

Gris env. RAL 7001

Gris basalt env. RAL 7012

Claystone

La finition en surface des bardages structurés provoque pour un même coloris des différences d'aspects significatifs.

# Décors standards.

## vinyTherm & vinyStone

Alpin

Dolomit

Granit*

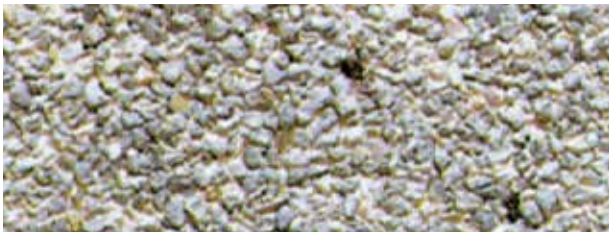

Gotland

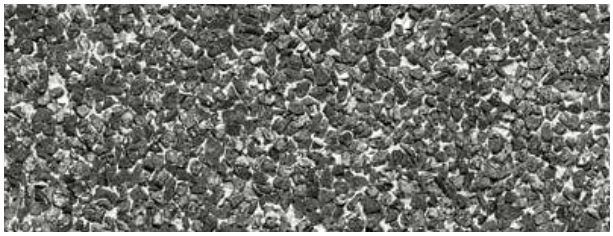

Basalt*

Tirol

Toscana

Elba

Bordeaux*

Madeira

Helios

Sahara

Rhodos

Ravenna

Montana*

Aqua

* Pour vinyTherm, ces décors ne sont disponibles qu'avec chanfrein.

# Que représente pour toi ta maison?

„Avec ma maison j'ai réalisé mon plus grand rêve. C'est ma propriété, j'en fais ce que je veux!“

Michael H., Mannheim

„Pour moi, en tant que Designer, c'est l'endroit où je peux m'épanouir. Libre de décorer intérieur et extérieur.“

Sophie F., Paris

„Ici, grandiront mes enfants. Peut-être même mes petits-enfants. : ) “

Florine T., Lyon

„Un lieu pour être ensemble ou se rencontrer. Le centre de la famille.“

Chris B., London

„J'aime ma maison. Confortable en hiver, le jardin pour l'été, j'aime cela tout simplement!“

Hülya T., Kassel

„Mon investissement, une garantie pour l'avenir des mes enfants.“

Martin K., Bad Driburg

„Ma maison est pour moi synonyme de liberté, chaleur, convivialité et ouverture d'esprit.“

Ingrid M., Vellmar

**Vinylit Fassaden GmbH**
Gobietstraße 10
D-34123 Kassel
Tel.: +49 561 9591-5
Fax: +49 561 9591-302
info@vinylit.de
vinylit.FR