Preisliste Nr. 24

Gültig ab 01.01.2024

vinylit
FASSADENSYSTEME

MACH ES ZU EINEM BESSEREN ORT

Nachhaltig, innovativ & einzigartig.
Für Euch in Kassel entwickelt, mit Liebe zum Detail designed.
Wir freuen uns Euch unsere neuesten Entwicklungen
in dieser Preisliste vorzustellen zu dürfen.

Euer vinyTeam

DESIGNED & MADE
IN GERMANY

30 JAHRE GARANTIE | ENERGIE EFFIZIENZ | RECYCLED PLASTIC | EINFACH REINIGEN | REDUZIERUNG EMISSION

Zukunftsfassade.de

Think ORANGE

Fassadenprofile geprägt – Holzstruktur

vinyClassic 4
vinylit Multipaneel 6
vinyBoard 8
vinyTop 10

Zubehör 12
Montageskizzen 16

Fassadenprofile foliert – Holzstruktur

vinyPlus 20
vinyPlus Shadow 22
vinyPlus Quattro 24
vinylit Multipaneel Design 26
vinyBoard Design 28

Zubehör 30
Montageskizzen 36

Fassadenprofile beschichtet – Putz-/Natursteinstruktur

vinyTherm 42
vinyStone 44

Zubehör 46
Montageskizzen 50

Dachrandsystem

vinyPlus DRP 52

Leibungssystem

vinyCom 56

Allgemeine Infomationen 60
Berechnungsbeispiele 62
Bedarf Befestigungsmittel 63
AGB 64

vinyClassic *Fassadenprofil geprägt*

Montagevorteil
Doppelprofil

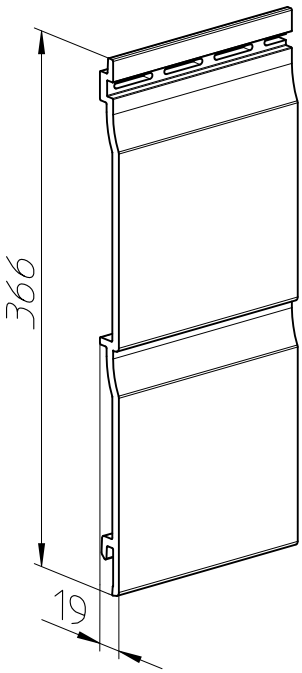

Maße in mm
Gewicht in kg/m²

Länge	6000
Breite	366
Deckbreite	334
Gewicht	5,3

Deckfläche

1 Bund = 4 Stück	ca. 8 m²
1 Palette = 17 Bund	ca. 136 m²

Dekor	Artikel-Nr.	Bundpreis	Palettenpreis*
Cremeweiß EL	0 47 00 01	41,15 €/m²	38,10 €/m²
Hellgrau (ca. RAL 7047)	0 47 00 46		
Signalweiß (ca. RAL 9003)	0 47 00 78		
Stone EL	0 47 00 129		
Basaltgrau (ca. RAL 7012)	0 47 00 71		
Grau (ca. RAL 7001)	0 47 00 75		
Hellelfenbein (ca. RAL 1015)	0 47 00 26		
Cappuccino	0 47 00 49		
Anthrazit (ca. RAL 7016)	0 47 00 04		

Artikelgruppe *223*

10 JAHRE GARANTIE | ENERGIEEFFIZIENZ | RECYCLED PLASTIC | EINFACH REINIGEN | REDUZIERUNG EMISSION | DESIGNED & MADE IN GERMANY

Holzstruktur

***Abnahme einer kompletten Palette pro Artikel und Dekor, ausschließlich Lagerware in Standardlänge**

Lieferzeit ca. 3 – 4 Wochen ab Werk (zzgl. Transportzeiten bei Sammellieferungen)

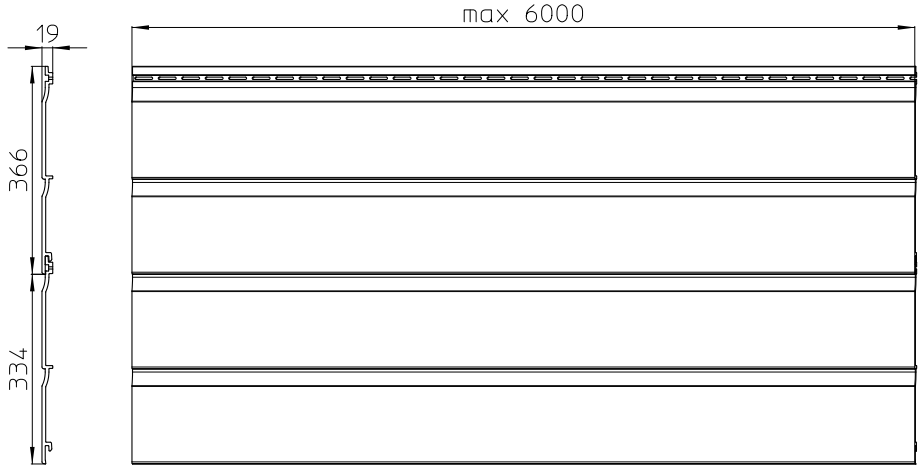

Notizen

Zubehör ab Seite 12

vinylit **Multipaneel** *Fassadenprofil geprägt*

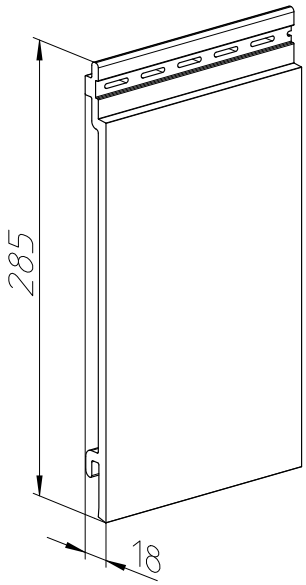

Maße in mm
Gewicht in kg/m²

Länge	6000
Breite	285
Deckbreite	250
Gewicht	5,3

Deckfläche 6000

1 Bund = 4 Stück	ca. 6 m²
1 Palette = 27 Bund	ca. 162 m²

6000***

Dekor	Artikel-Nr.	Bundpreis*	Palettenpreis**
Cremeweiß EL	0 17 12 01	52,65 €/m²	50,10 €/m²
Hellgrau (ca. RAL 7047)	0 17 12 46		
Signalweiß (ca. RAL 9003)	0 17 12 78		
Stone EL	0 17 12 129		
Basaltgrau (ca. RAL 7012)	0 17 12 71		
Grau (ca. RAL 7001)	0 17 12 75		
Hellelfenbein (ca. RAL 1015)	0 17 12 26		
Cappuccino	0 17 12 49		
Anthrazit (ca. RAL 7016)	0 17 12 04		

Artikelgruppe *219*

10 JAHRE GARANTIE | ENERGIE EFFIZIENZ | RECYCLED PLASTIC | EINFACH REINIGEN | REDUZIERUNG EMISSION | DESIGNED & MADE IN GERMANY

Holzstruktur

*Bundpreis: Bei Abnahme unter einer Palette pro Artikel und Dekor.

****Palettenpreis: Bei Abnahme einer kompletten Palette pro Artikel und Dekor.**

***ohne seitlichen Verschluss

Lieferzeit ca. 3 – 4 Wochen ab Werk (zzgl. Transportzeiten bei Sammellieferungen)

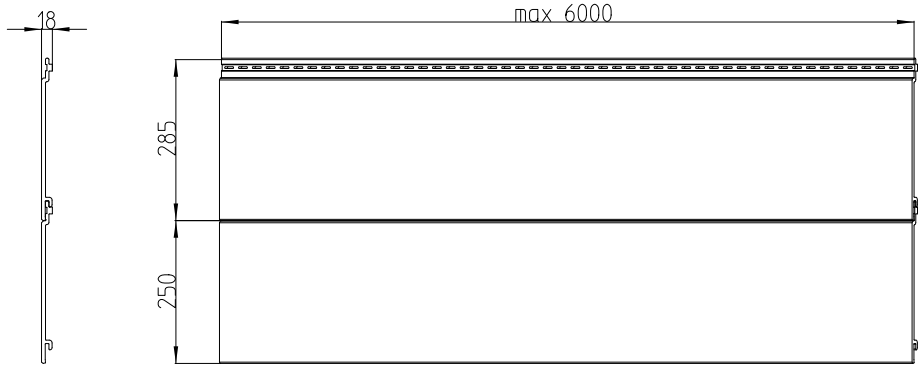

Notizen

Zubehör ab Seite 12

vinyBoard *Fassadenprofil geprägt*

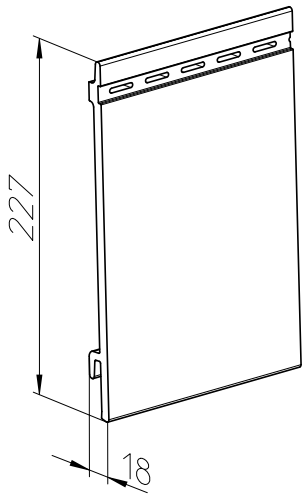

Maße in mm
Gewicht in kg/m²

Länge	6000
Breite	227
Deckbreite	190
Gewicht	5,1

Deckfläche

1 Bund = 4 Stück	ca. 4,56 m²
1 Palette = 36 Bund	ca. 164,16 m²

Dekor	Artikel-Nr.	Bundpreis*	Palettenpreis**
Cremeweiß EL	0 45 10 01	51,70 €/m²	48,95 €/m²
Hellgrau (ca. RAL 7047)	0 45 10 46		
Signalweiß (ca. RAL 9003)	0 45 10 78		
Stone EL	0 45 10 129		
Basaltgrau (ca. RAL 7012)	0 45 10 71		
Grau (ca. RAL 7001)	0 45 10 75		
Hellelfenbein (ca. RAL 1015)	0 45 10 26		
Cappuccino	0 45 10 49		
Anthrazit (ca. RAL 7016)	0 45 10 04		

Artikelgruppe *221*

10 JAHRE GARANTIE | ENERGIE EFFIZIENZ | RECYCLED PLASTIC | EINFACH REINIGEN | REDUZIERUNG EMISSION | DESIGNED & MADE IN GERMANY

Holzstruktur

*Bundpreis: Bei Abnahme unter einer Palette pro Artikel und Dekor.

****Palettenpreis: Bei Abnahme einer kompletten Palette pro Artikel und Dekor.**

Lieferzeit ca. 4 – 6 Wochen ab Werk (zzgl. Transportzeiten bei Sammellieferungen)

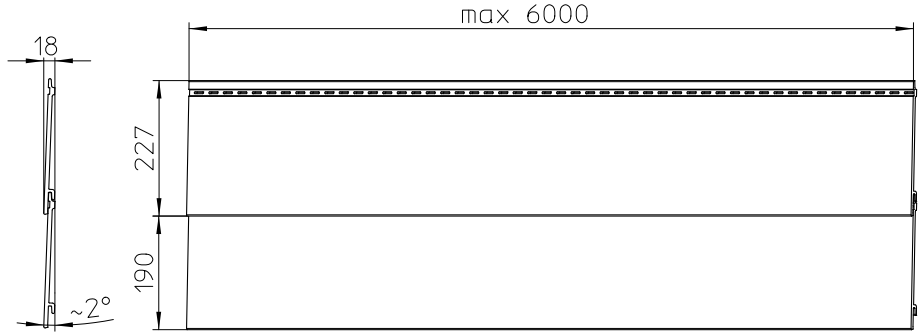

Notizen

Zubehör ab Seite 12

vinyTop *Fassadenprofil geprägt*

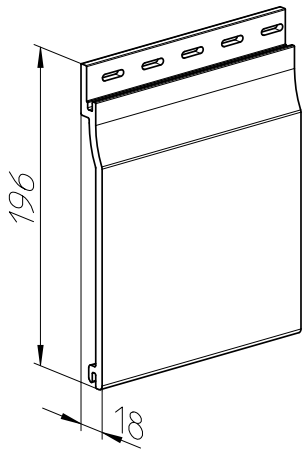

Maße in mm
Gewicht in kg/m²

Länge	6000
Breite	196
Deckbreite	167
Gewicht	3,8

Deckfläche

1 Bund = 6 Stück	ca. 6 m²
1 Palette = 30 Bund	ca. 180 m²

Dekor	Artikel-Nr.	Bundpreis*	Palettenpreis**
Cremeweiß EL	0 15 00 01	39,15 €/m²	36,90 €/m²
Hellgrau (ca. RAL 7047)	0 15 00 46		
Signalweiß (ca. RAL 9003)	0 15 00 78		
Stone EL	0 15 00 129		
Basaltgrau (ca. RAL 7012)	0 15 00 71		
Grau (ca. RAL 7001)	0 15 00 75		
Hellelfenbein (ca. RAL 1015)	0 15 00 26		
Cappuccino	0 15 00 49		
Anthrazit (ca. RAL 7016)	0 15 00 04		

Artikelgruppe *212*

10 JAHRE GARANTIE | ENERGIEEFFIZIENZ | RECYCLED PLASTIC | EINFACH REINIGEN | REDUZIERUNG EMISSION | DESIGNED & MADE IN GERMANY

Holzstruktur

*Bundpreis: Bei Abnahme unter einer Palette pro Artikel und Dekor.

****Palettenpreis: Bei Abnahme einer kompletten Palette pro Artikel und Dekor.**

Lieferzeit ca. 1 – 2 Wochen ab Werk (zzgl. Transportzeiten bei Sammellieferungen)

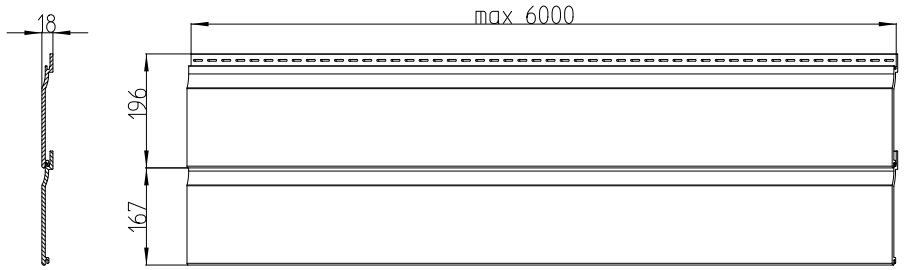

Notizen

Zubehör ab Seite 12

Zubehör

vinyClassic
vinylit Multipaneel
vinyBoard
vinyTop

Artikelgruppe 213

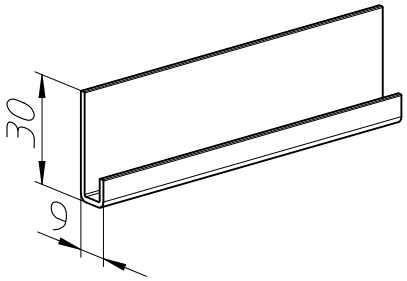

Starterleiste PVC

Länge
2500 mm

Verpackungseinheit
1 Bund à 12 Stück = 30 m in Folie

Farbe	Artikel-Nr.	Preis
Weiß	0 25 60 11 D	3,35 €/m

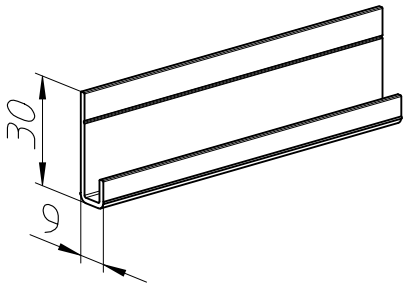

Starterleiste Aluminium

Länge
2500 mm

Verpackungseinheit
1 Bund à 1 Stück = 2,50 m in Folie

Farbe	Artikel-Nr.	Preis
Natur	0 50 25 01	4,85 €/m

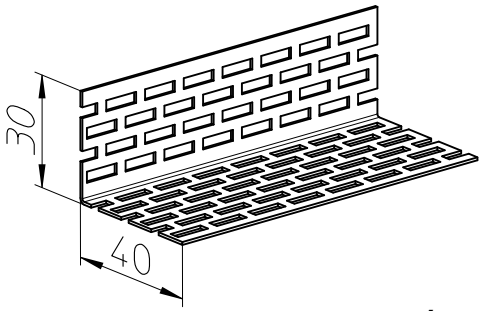

Aluminium Lüftungsprofil 30/40

Länge
2500 mm
Unterer Abschluss

Verpackungseinheit
1 Bund à 20 Stück = 50 m in Folie

Farbe	Artikel-Nr.	Preis
Natur	0 50 03 01	5,70 €/m

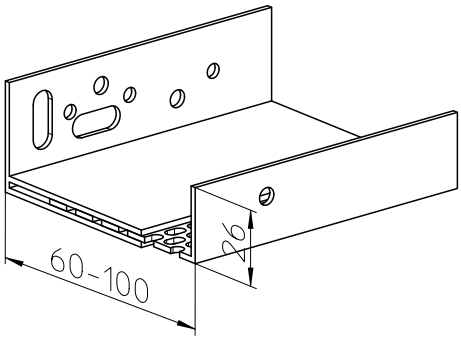

Sockelabschluss Varix 60

Länge
2000 mm

Verpackungseinheit
1 Bund à 10 Stück

Farbe	Artikel-Nr.	Preis
Weiß	0 53 00 01	13,90 €/m

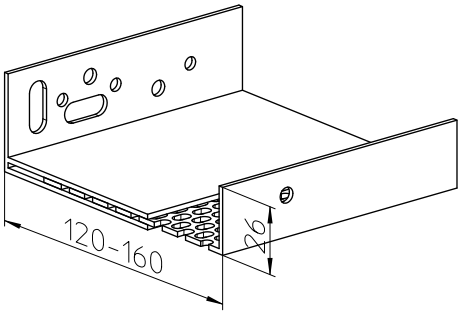

Sockelabschluss Varix 90

Länge
2000 mm

Verpackungseinheit
1 Bund à 10 Stück

Farbe	Artikel-Nr.	Preis
Weiß	0 53 00 02	15,40 €/m

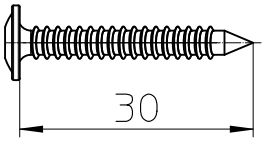

vinyTop

Befestigungsschraube mit Linsenkopf 4 x 30

Befestigung von Fassadenprofilen A2 mit Torx

Verpackungseinheit
1 Karton à 500 Stück

Farbe	Artikel-Nr.	Preis
Blank	0 51 43 02	63,85 €/Karton

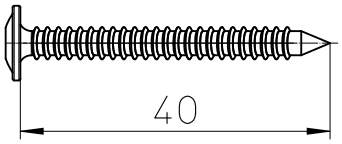

vinyBoard, Multipaneel

Befestigungsschraube mit Linsenkopf 4 x 40

Holzunterkonstruktion

Befestigung von Fassadenprofilen A2 mit Torx

Verpackungseinheit
1 Karton à 500 Stück

Farbe	Artikel-Nr.	Preis
Blank	0 51 42 02	65,00 €/Karton

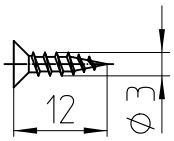

Senkkopfschraube 3 x 12

Befestigung von Ausseneckprofilen, U-Profilen, H-Profilen u.s.w., A2 mit Torx

Verpackungseinheit
1 Karton à 200 Stück

Farbe	Artikel-Nr.	Preis
Blank	0 51 40 02	10,20 €/Karton

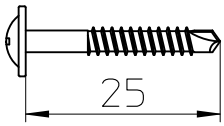

vinyBoard, Multipaneel

Bohrschraube 3,5 x 25/17

Alu-Unterkonstruktion

Befestigung von Fassadenprofilen A2

Verpackungseinheit
1 Karton à 1000 Stück
1 Beutel à 100 Stück

Farbe	Artikel-Nr.	Preis
Blank	0 51 16 02	306,15 €/Karton
Blank	0 51 16 03	32,95 €/Beutel

Verbinder

Verpackungseinheit
1 Stück

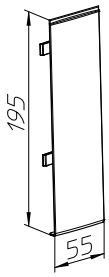

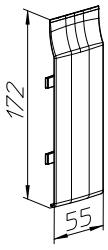

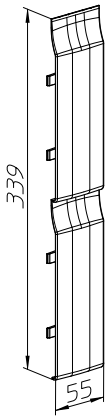

Dekor	vinyBoard Artikel-Nr.		vinyTop Artikel-Nr.	Preis	vinyClassic Artikel-Nr.	Preis
Cremeweiß EL	0 50 69 01	4,50 €/Stück	0 50 67 01	4,30 €/Stück	0 50 71 01	5,75 €/Stück
Hellgrau (ca. RAL 7047)	0 50 69 46		0 50 67 46		0 50 71 46	
Signalweiß (ca. RAL 9003)	0 50 69 78		0 50 67 78		0 50 71 78	
Stone EL	0 50 69 129		0 50 67 129		0 50 71 129	
Basaltgrau (ca. RAL 7012)	0 50 69 71		0 50 67 71		0 50 71 71	
Grau (ca. RAL 7001)	0 50 69 75		0 50 67 75		0 50 71 75	
Hellelfenbein (ca. RAL 1015)	0 50 69 26		0 50 67 26		0 50 71 26	
Cappuccino	0 50 69 49		0 50 67 49		0 50 71 49	
Anthrazit (ca. RAL 7016)	0 50 69 04		0 50 67 04		0 50 71 04	

Notizen

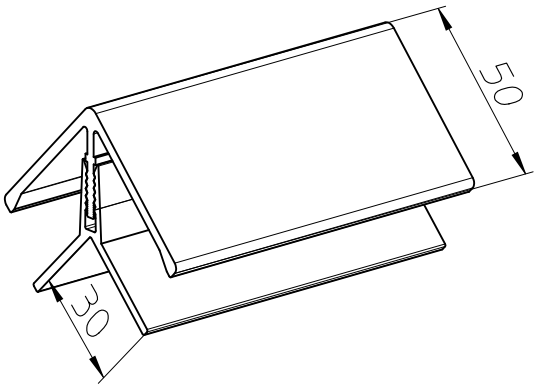

Außeneckprofil 2-teilig

*Sichtfläche foliert**

Öffnungsmaß
18 mm
Länge
6000 mm

Verpackungseinheit
1 Bund à 1 Stück = 6 m in Folie

Dekor	Artikel-Nr.	Preis
Cremeweiß EL	0 21 17 02	10,95 €/m
Hellgrau (ca. RAL 7047)	0 21 17 46	
Signalweiß (ca. RAL 9003)	0 21 17 78	
Stone EL	0 21 17 129	
Basaltgrau* (ca. RAL 7012)	0 21 16 14	18,05 €/m
Grau* (ca. RAL 7001)	0 21 16 75	
Anthrazitgrau* (ca. RAL 7016)	0 21 16 10	
Hellelfenbein* (ca. RAL 1015)	0 21 16 13	21,90 €/m
Cappuccino*	0 21 16 79	

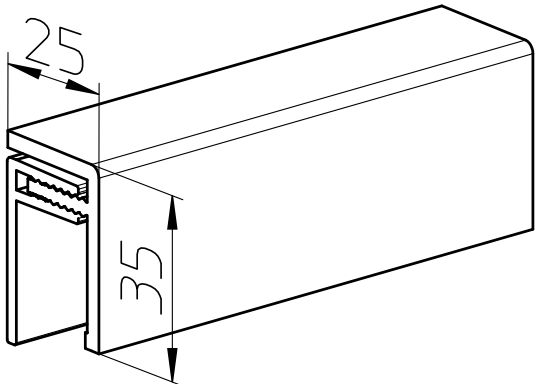

U-Profil 2-teilig

*Sichtfläche foliert**

Öffnungsmaß
18 mm
Länge
6000 mm

Verpackungseinheit
1 Bund à 1 Stück = 6 m in Folie

Dekor	Artikel-Nr.	Preis
Cremeweiß EL	0 21 18 02	7,65 €/m
Hellgrau (ca. RAL 7047)	0 21 18 46	
Signalweiß (ca. RAL 9003)	0 21 18 78	
Stone EL	0 21 18 129	
Basaltgrau* (ca. RAL 7012)	0 21 15 14	13,45 €/m
Grau* (ca. RAL 7001)	0 21 15 75	
Anthrazitgrau* (ca. RAL 7016)	0 21 15 10	
Hellelfenbein* (ca. RAL 1015)	0 21 15 13	16,30 €/m
Cappuccino*	0 21 15 79	

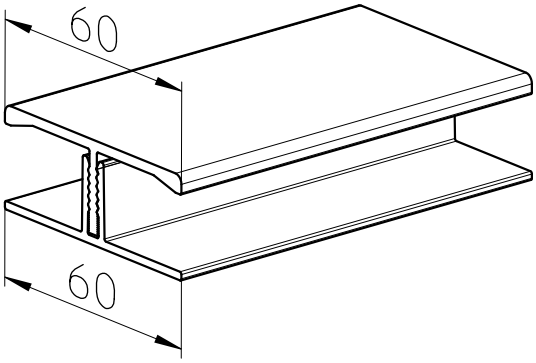

H-Profil 2-teilig

*Sichtfläche foliert**

Öffnungsmaß
18 mm
Länge
6000 mm

Verpackungseinheit
1 Bund à 1 Stück = 6 m in Folie

Dekor	Artikel-Nr.	Preis
Cremeweiß EL	0 22 01 02	7,55 €/m
Hellgrau (ca. RAL 7047)	0 22 01 46	
Signalweiß (ca. RAL 9003)	0 22 01 78	
Stone EL	0 22 01 129	
Basaltgrau* (ca. RAL 7012)	0 21 20 14	13,45 €/m
Grau* (ca. RAL 7001)	0 21 19 75	
Anthrazitgrau* (ca. RAL 7016)	0 21 20 10	
Hellelfenbein* (ca. RAL 1015)	0 21 20 13	16,60 €/m
Cappuccino*	0 21 19 79	

Montageskizzen

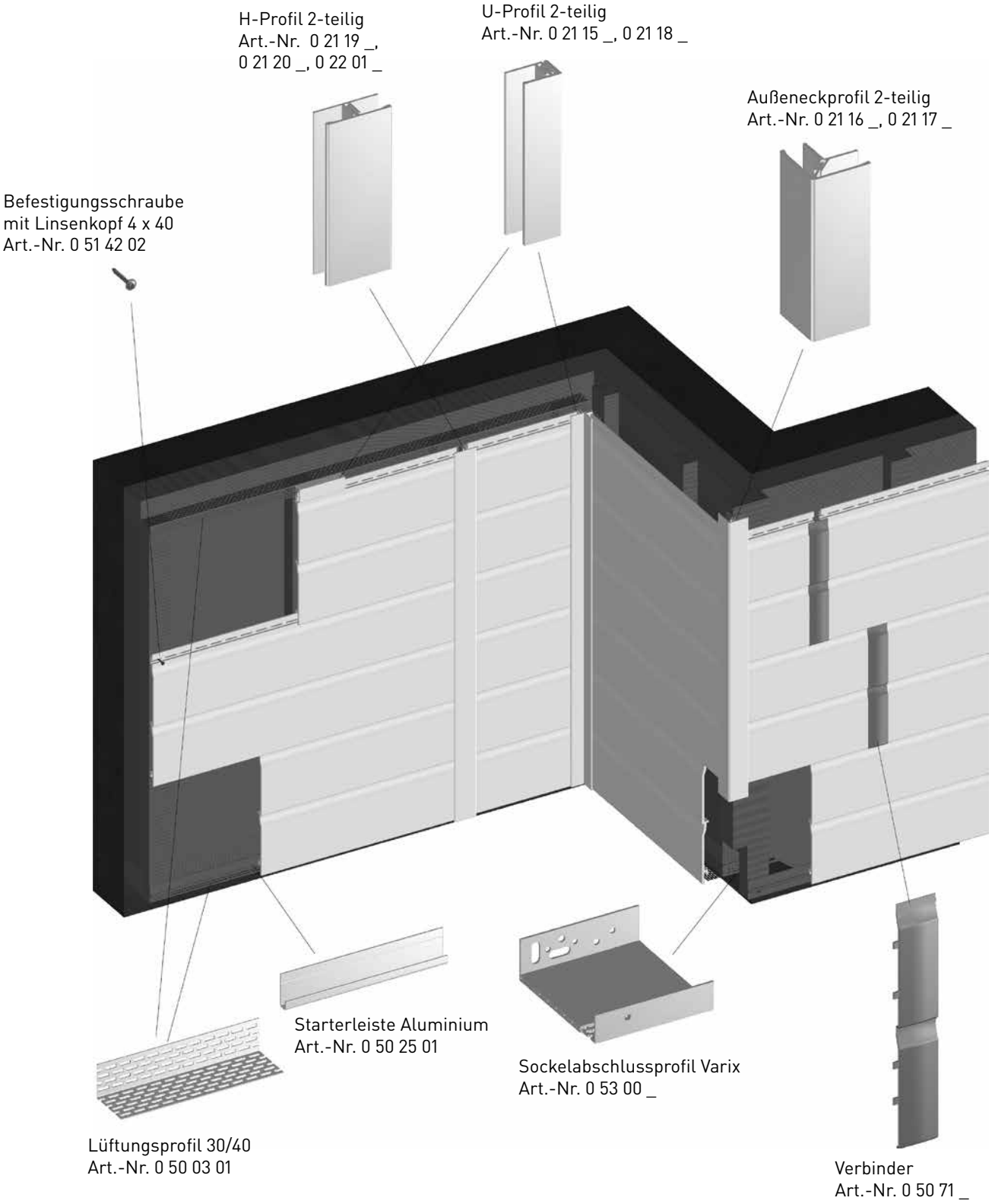

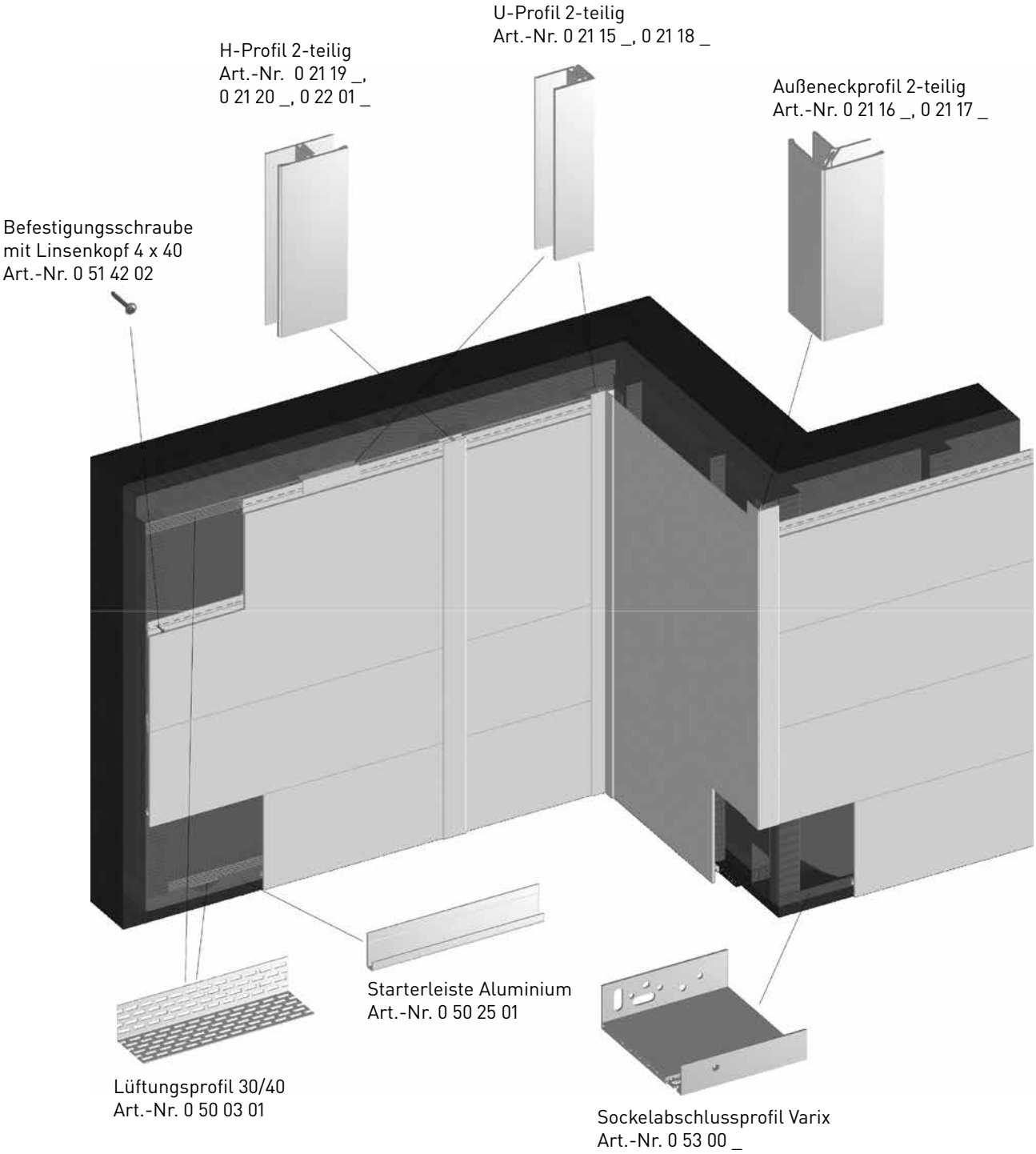
U-Profil 2-teilig
Art.-Nr. 0 21 15 _, 0 21 18 _
H-Profil 2-teilig
Art.-Nr. 0 21 19 _,
0 21 20 _, 0 22 01 _
Außeneckprofil 2-teilig
Art.-Nr. 0 21 16 _, 0 21 17 _
Befestigungsschraube
mit Linsenkopf 4 x 40
Art.-Nr. 0 51 42 02
Starterleiste Aluminium
Art.-Nr. 0 50 25 01
Lüftungsprofil 30/40
Art.-Nr. 0 50 03 01
Sockelabschlussprofil Varix
Art.-Nr. 0 53 00 _

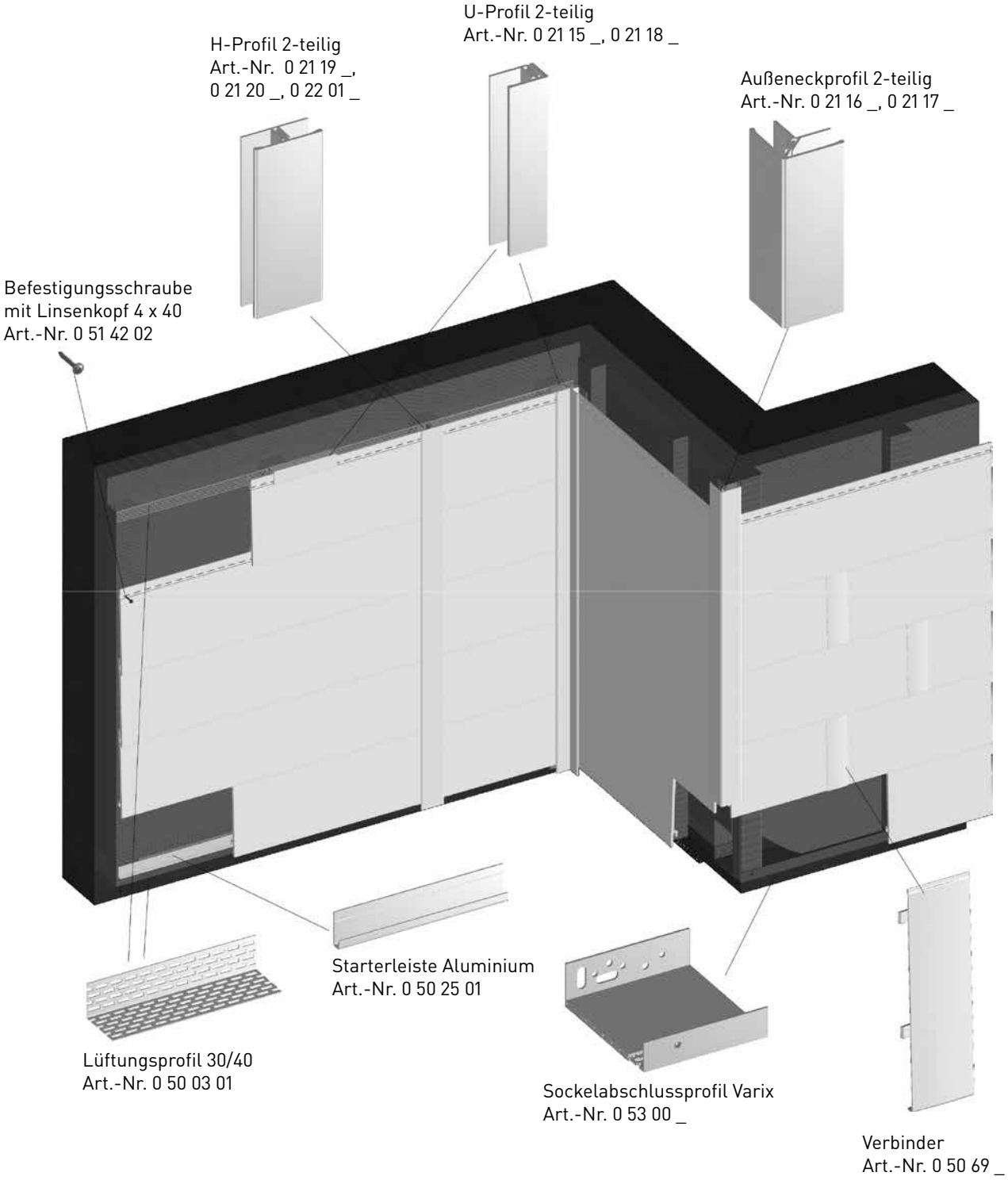
U-Profil 2-teilig
Art.-Nr. 0 21 15 _, 0 21 18 _
H-Profil 2-teilig
Art.-Nr. 0 21 19 _,
0 21 20 _, 0 22 01 _
Außeneckprofil 2-teilig
Art.-Nr. 0 21 16 _, 0 21 17 _
Befestigungsschraube
mit Linsenkopf 4 x 40
Art.-Nr. 0 51 42 02
Starterleiste Aluminium
Art.-Nr. 0 50 25 01
Lüftungsprofil 30/40
Art.-Nr. 0 50 03 01
Sockelabschlussprofil Varix
Art.-Nr. 0 53 00 _
Verbinder
Art.-Nr. 0 50 69 _

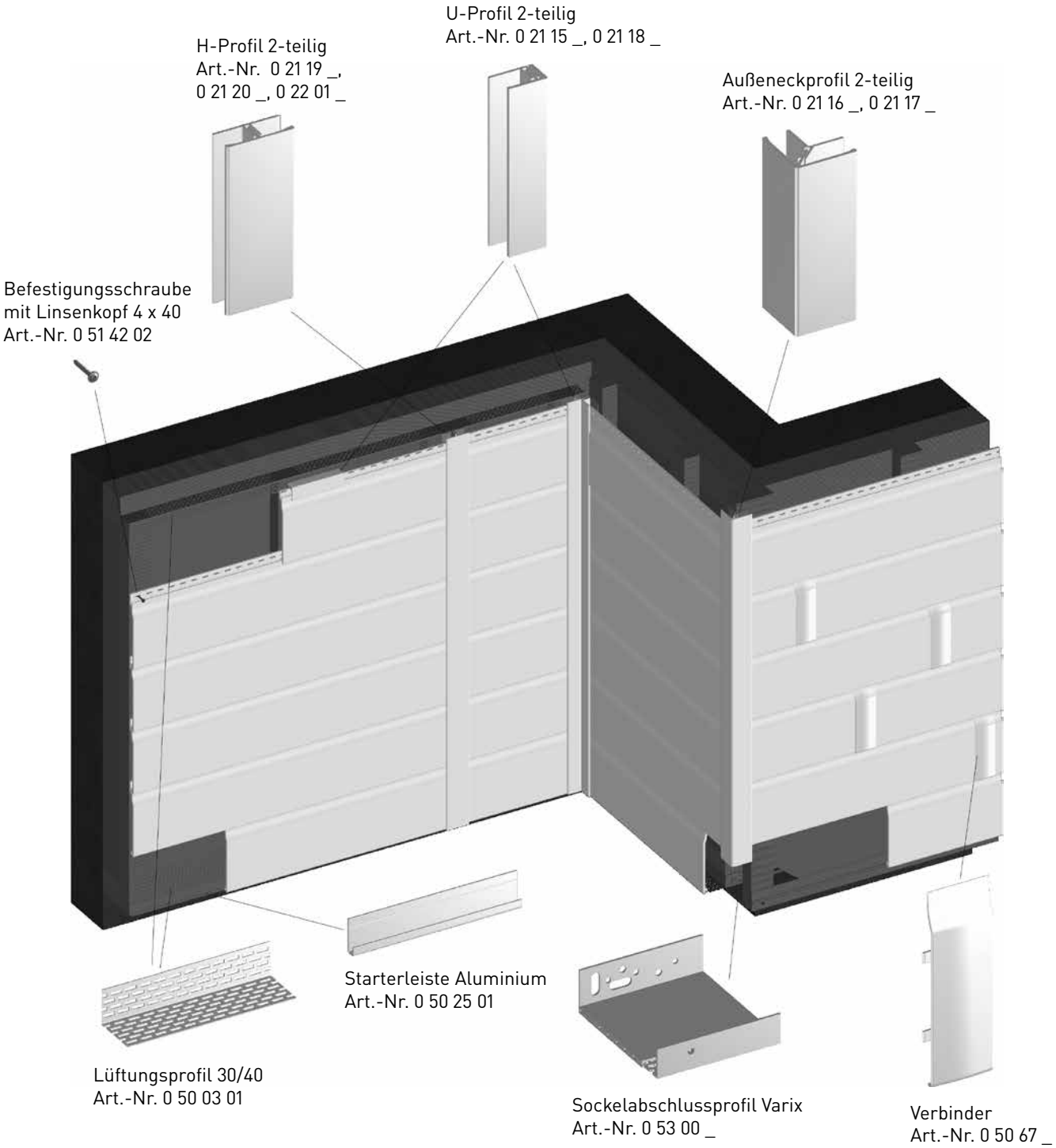
U-Profil 2-teilig
Art.-Nr. 0 21 15 _, 0 21 18 _
H-Profil 2-teilig
Art.-Nr. 0 21 19 _,
0 21 20 _, 0 22 01 _
Außeneckprofil 2-teilig
Art.-Nr. 0 21 16 _, 0 21 17 _
Befestigungsschraube
mit Linsenkopf 4 x 40
Art.-Nr. 0 51 42 02
Starterleiste Aluminium
Art.-Nr. 0 50 25 01
Lüftungsprofil 30/40
Art.-Nr. 0 50 03 01
Sockelabschlussprofil Varix
Art.-Nr. 0 53 00 _
Verbinder
Art.-Nr. 0 50 67 _

vinyPlus

Fassadenprofil foliert

100 % RECYCELT.

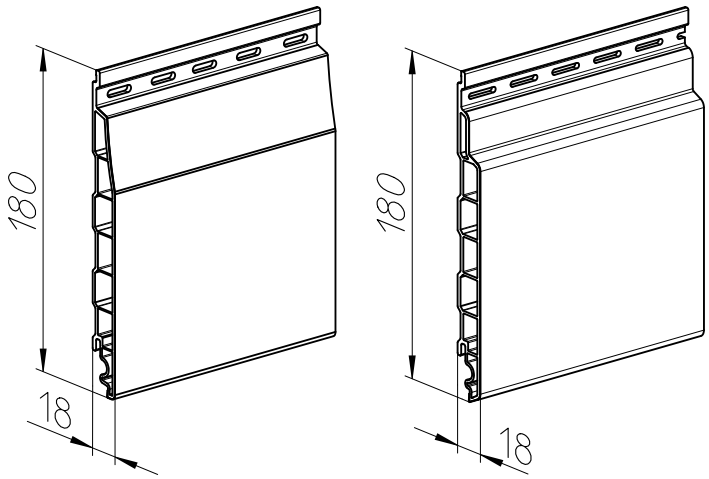

Maße in mm
Gewicht in kg/m²

Länge	6000
Breite	180
Deckbreite	150
Gewicht	7,7

Deckfläche

1 Bund = 4 Stück	ca. 3,6 m²
1 Palette = 30 Bund	ca. 108 m²

	Stülpprofil	**Rundprofil**		
Dekor	**Artikel-Nr.**	**Artikel-Nr.**	**Bundpreis***	**Palettenpreis****
Cremeweiß (ca. RAL 9001)	0 38 00 01	0 38 30 01	73,10 €/m²	67,30 €/m²
Dunkelgrün (ca. RAL 6009)	0 38 00 07	0 38 30 07		
Dunkelrot (ca. RAL 3011)	0 38 00 41	0 38 30 41		
Bergkiefer	0 38 10 30	0 38 31 30		
Stahlblau (ca. RAL 5011)	0 38 00 55	0 38 30 55		
Lichtgrau (ca. RAL 7035)	0 38 00 74	0 38 30 74		
Golden Oak	0 38 00 95	0 38 30 95		
Weiß (ca. RAL 9010)	0 38 10 08	0 38 31 08		
Anthrazitgrau (ca. RAL 7016)	0 38 10 10	0 38 31 10		
Grau (ca. RAL 7001)	0 38 00 75	0 38 30 75		
Basaltgrau (ca. RAL 7012)	0 38 00 14	0 38 31 14		
Anteak Grey	0 38 10 63	0 38 31 63		
Turner Oak Malz	0 38 10 76	0 38 31 76	82,65 €/m²	78,10 €/m²
Sheffield Oak Alpin	0 38 10 77	0 38 31 77		
Sheffield Oak Beton	0 38 10 96	0 38 31 96		
Turner Oak Toffee	0 38 10 111	0 38 31 111		
Artisan Oak	0 38 10 110	0 38 31 110		
Kitami Oak	0 38 10 112	0 38 31 112		
Jura Pine	0 38 10 127	0 38 10 127		
Sonderdekore auf Anfrage***			84,50 €/m²	80,35 €/m²

Artikelgruppe *204*

10 JAHRE GARANTIE · ENERGIEEFFIZIENZ · RECYCLED PLASTIC · EINFACH REINIGEN · REDUZIERUNG EMISSION · DESIGNED & MADE IN GERMANY

Holzstruktur

*Bundpreis: Bei Abnahme unter einer Palette pro Artikel und Dekor.

****Palettenpreis: Bei Abnahme einer kompletten Palette pro Artikel und Dekor, ausschließlich Lagerware in Standardlänge.**

***Mindermengenzuschlag für Sonderdekore < 60 m² = 95 €.

Fixlängen bis max. 6000 mm auf Wunsch. Der Fixlängenzuschlag beträgt 110 € pro Längeneinheit. Bitte beachten Sie, dass wir Fixlängen nur für Fassadenprofile zuschneiden können, nicht für Zubehörteile.

Lieferzeiten ab Werk (zzgl. Transportzeiten bei Sammellieferungen)
Standarddekore (Rund- und Stülpprofil): ca. 4 Wochen
Sonderdekore (Rund- und Stülpprofil): ca. 6 – 8 Wochen

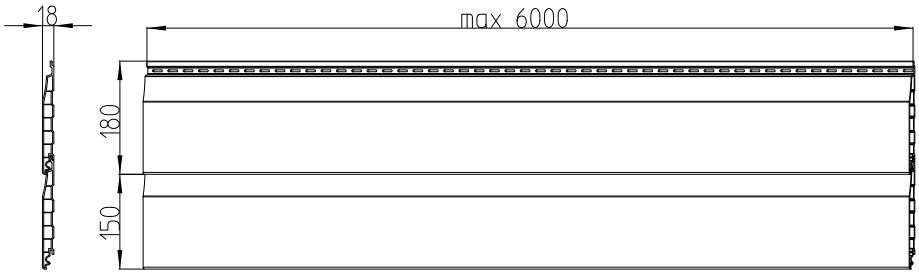

vinyPlus Stülpprofil

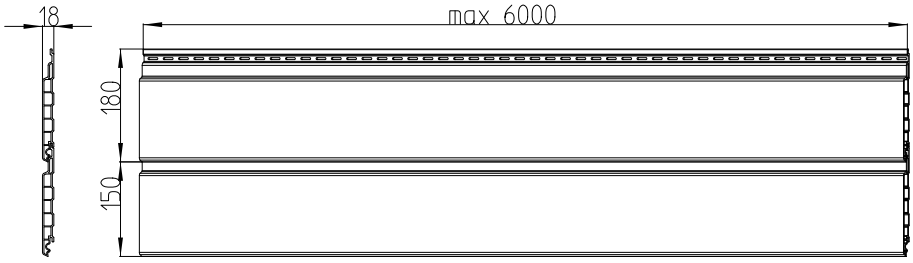

vinyPlus Rundprofil

Notizen

Zubehör ab Seite 30

vinyPlus Shadow

Fassadenprofil foliert

100 % RECYCELT.

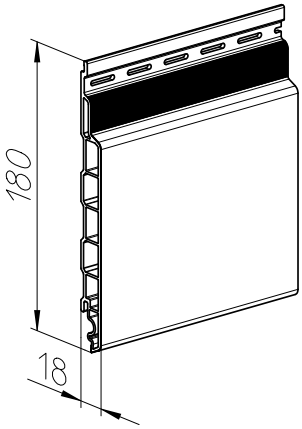

Maße in mm
Gewicht in kg/m²

Länge	6000
Breite	180
Deckbreite	150
Gewicht	7,7

Deckfläche

1 Bund = 4 Stück	ca. 3,6 m²
1 Palette = 30 Bund	ca. 108 m²

Rundprofil

Dekor	Artikel-Nr.	Bundpreis*	Palettenpreis**
Turner Oak Malz	0 38 34 76	82,65 €/m²	78,10 €/m²
Sheffield Oak Alpin	0 38 34 77		
Sheffield Oak Beton	0 38 34 96		
Turner Oak Toffee	0 38 34 111		
Artisan Oak	0 38 34 110		
Kitami Oak	0 38 34 112		
Jura Pine	0 38 34 127		

Weitere Dekore auf Anfrage***

Artikelgruppe *203*

10 JAHRE GARANTIE | ENERGIE EFFIZIENZ | RECYCLED PLASTIC | EINFACH REINIGEN | REDUZIERUNG EMISSION | DESIGNED & MADE IN GERMANY

Holzstruktur

*Bundpreis: Bei Abnahme unter einer Palette pro Artikel und Dekor.

****Palettenpreis: Bei Abnahme einer kompletten Palette pro Artikel und Dekor, ausschließlich Lagerware in Standardlänge.**

*****Mindermengenzuschlag Sonderdekore < 60 m² = 95 €, ausgenommen Turner Oak Malz, Sheffield Oak Alpin, Sheffield Oak Beton, Turner Oak Toffee, Artisan Oak, Kitami Oak & Jura Pine**

Lieferzeit für vinyPlus Shadow und Zubehör: ca. 3 – 4 Wochen ab Werk (zzgl. Transportzeiten bei Sammellieferungen).

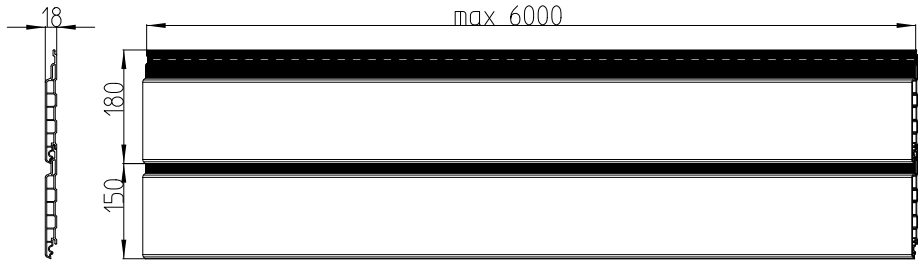

Notizen

Zubehör ab Seite 30

vinyPlus Quattro

Fassadenprofil foliert

100 % RECYCELT.

Montagevorteil
Vierfach-Profil

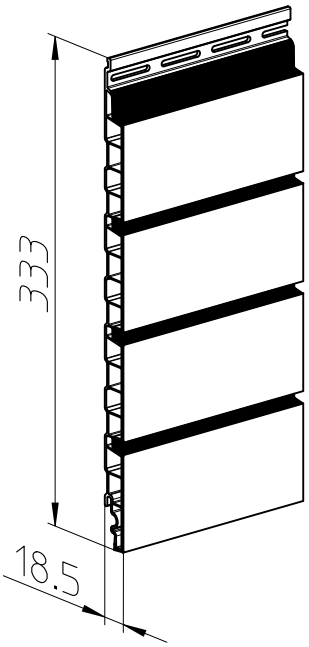

Maße in mm
Gewicht in kg/m²

Länge	6000
Breite	333
Deckbreite	299
Gewicht	7,3

Deckfläche

1 Bund = 2 Stück	ca. 3,6 m²
1 Palette = 29 Bund	ca. 104,4 m²

Dekor	Artikel-Nr.	Bundpreis	Palettenpreis*
Turner Oak Malz	0 38 36 76	79,85 €/m²	75,25 €/m²
Sheffield Oak Alpin	0 38 36 77		
Sheffield Oak Beton	0 38 36 96		
Turner Oak Toffee	0 38 36 111		
Artisan Oak	0 38 36 110		
Kitami Oak	0 38 36 112		
Jura Pine	0 38 36 127		
Weißbach Eiche	0 38 36 117		
Anteak	0 38 36 37		
Signalweiß ultramatt	0 38 36 131		

Weitere Dekore auf Anfrage**

Artikelgruppe *224*

10 JAHRE GARANTIE | ENERGIEEFFIZIENZ | RECYCLED PLASTIC | EINFACH REINIGEN | REDUZIERUNG EMISSION | DESIGNED & MADE IN GERMANY

Holzstruktur

***Abnahme einer kompletten Palette pro Artikel und Dekor, ausschließlich Lagerware in Standardlänge**

****Mindermengenzuschlag weitere Dekore 0 m² – 30 m² = 200 €; 30 m² – 60 m² = 150 €**

Lieferzeit ca. 3 – 4 Wochen ab Werk (zzgl. Transportzeiten bei Sammellieferungen)

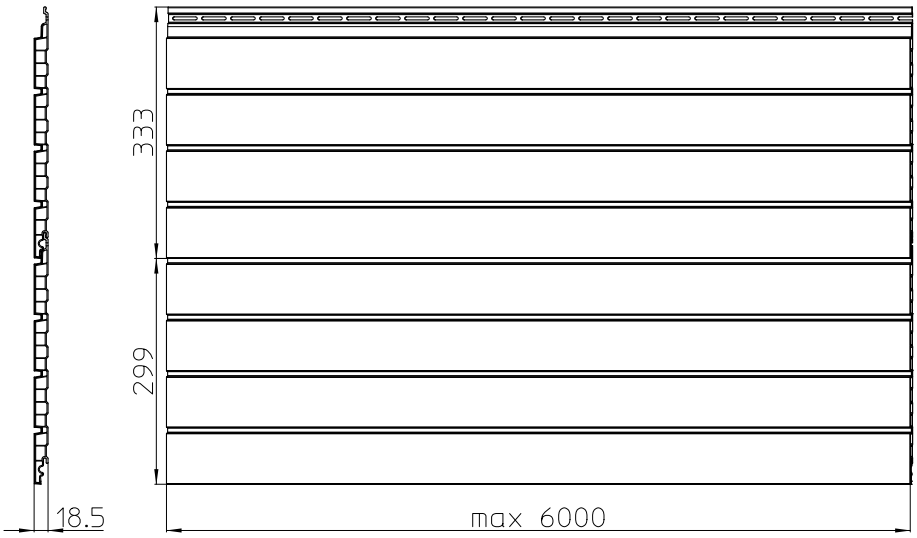

Notizen

Zubehör ab Seite 30

vinylit **Multipaneel Design** *Fassadenprofil foliert*

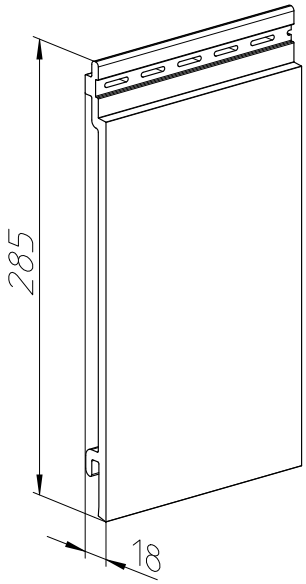

Maße in mm
Gewicht in kg/m²

Länge	6000****
Breite	285
Deckbreite	250
Gewicht	5,3

Deckfläche

1 Bund = 4 Stück	ca. 6 m²
1 Palette = 27 Bund	ca. 162 m²

Dekor	**Artikel-Nr.**	**Bundpreis***	**Palettenpreis****
Turner Oak Malz	0 18 01 76	76,80 €/m²	63,85 €/m²
Sheffield Oak Alpin	0 18 01 77		
Sheffield Oak Beton	0 18 01 96		
Turner Oak Toffee	0 18 01 111		
Artisan Oak	0 18 01 110		
Kitami Oak	0 18 01 112		
Jura Pine	0 18 01 127		

Weitere Dekore auf Anfrage***

Artikelgruppe *220*

10 JAHRE GARANTIE | ENERGIEEFFIZIENZ | RECYCLED PLASTIC | EINFACH REINIGEN | REDUZIERUNG EMISSION | DESIGNED & MADE IN GERMANY

Holzstruktur

*Bundpreis: Bei Abnahme unter einer Palette pro Artikel und Dekor.

****Palettenpreis: Bei Abnahme einer kompletten Palette pro Artikel und Dekor, ausschließlich Lagerware in Standardlänge.**

*****Mindermengenzuschlag Sonderdekore < 60 m² = 95 €, ausgenommen Turner Oak Malz, Sheffield Oak Alpin, Sheffield Oak Beton, Turner Oak Toffee, Artisan Oak, Kitami Oak & Jura Pine**

****ohne seitlichen Verschluss

Lieferzeit für Multipaneel Design und Zubehör: ca. 6 Wochen ab Werk (zzgl. Transportzeiten bei Sammellieferungen).

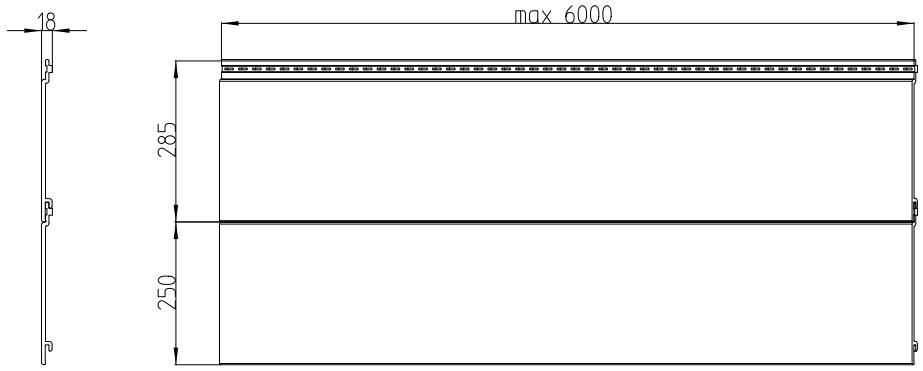

Notizen

Zubehör ab Seite 30

vinyBoard Design *Fassadenprofil foliert*

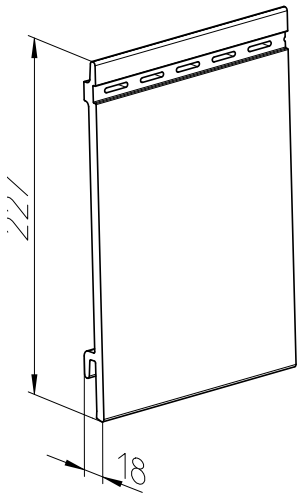

Maße in mm
Gewicht in kg/m²

Länge	6000
Breite	227
Deckbreite	190
Gewicht	5,1

Deckfläche

1 Bund = 4 Stück	ca. 4,56 m²
1 Palette = 36 Bund	ca. 164,16 m²

Dekor	Artikel-Nr.	Bundpreis*	Palettenpreis**
Turner Oak Malz	0 46 01 76	75,35 €/m²	62,75 €/m²
Sheffield Oak Alpin	0 46 01 77		
Sheffield Oak Beton	0 46 01 96		
Turner Oak Toffee	0 46 01 111		
Artisan Oak	0 46 01 110		
Kitami Oak	0 46 01 112		
Jura Pine	0 46 01 127		

Weitere Dekore auf Anfrage***

Artikelgruppe *222*

10 JAHRE GARANTIE | ENERGIE EFFIZIENZ | RECYCLED PLASTIC | EINFACH REINIGEN | REDUZIERUNG EMISSION | DESIGNED & MADE IN GERMANY

Holzstruktur

*Bundpreis: Bei Abnahme unter einer Palette pro Artikel und Dekor.

****Palettenpreis: Bei Abnahme einer kompletten Palette pro Artikel und Dekor, ausschließlich Lagerware in Standardlänge.**

*****Mindermengenzuschlag Sonderdekore < 60 m² = 95 €, ausgenommen Turner Oak Malz, Sheffield Oak Alpin, Sheffield Oak Beton, Turner Oak Toffee, Artisan Oak, Kitami Oak & Jura Pine**

Lieferzeit für vinyBoard Design und Zubehör: ca. 6 Wochen ab Werk (zzgl. Transportzeiten bei Sammellieferungen).

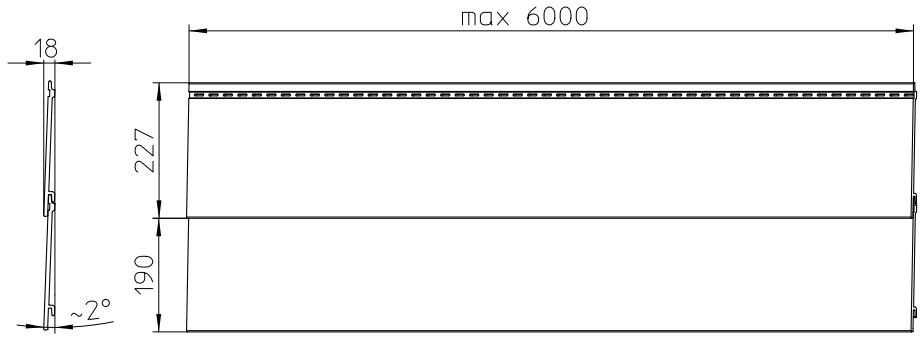

Notizen

Zubehör ab Seite 30

Zubehör *Artikelgruppe 213*

vinyPlus
vinyPlus Shadow
vinyPlus Quattro
vinylit Multipaneel Design
vinyBoard Design

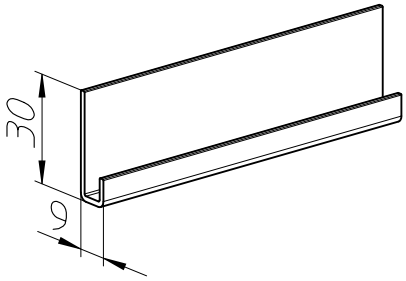

Starterleiste PVC

Länge
2500 mm

Verpackungseinheit
1 Bund à 12 Stück = 30 m in Folie

Farbe	Artikel-Nr.	Preis
Natur	0 25 60 11 D	3,35 €/m

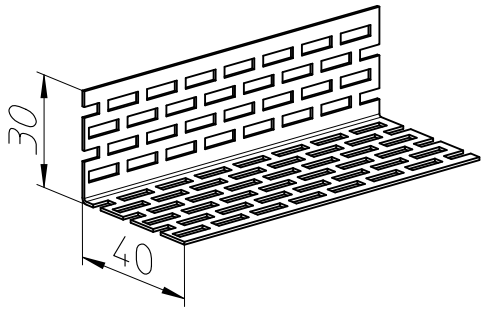

Aluminium Lüftungsprofil 30/40

Länge
2500 mm
Unterer Abschluss

Verpackungseinheit
1 Bund à 20 Stück = 50 m in Folie

Farbe	Artikel-Nr.	Preis
Natur	0 50 03 01	5,70 €/m

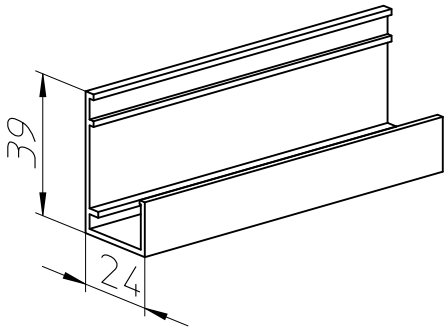

Starterleiste 6 m

Sichtfläche foliert

Länge
6000 mm

Verpackungseinheit
1 Bund à 5 Stück

Dekor	Artikel-Nr.	Preis
Turner Oak Malz	0 21 26 76	12,30 €/m
Sheffield Oak Alpin	0 21 26 77	
Sheffield Oak Beton	0 21 26 96	
Turner Oak Toffee	0 21 26 111	
Artisan Oak	0 21 26 110	
Kitami Oak	0 21 26 112	
Jura Pine	0 21 26 127	
Weißbach Eiche	0 21 26 117	
Anteak	0 21 26 37	
Signalweiß ultramatt	0 21 26 131	

Weitere Dekore auf Anfrage

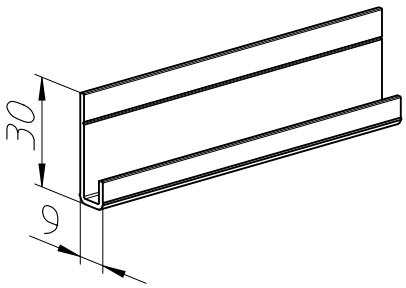

Starterleiste Aluminium

Länge
2500 mm

Verpackungseinheit
1 Bund à 1 Stück = 2,50 m in Folie

Farbe	Artikel-Nr.	Preis
Natur	0 50 25 01	4,85 €/m

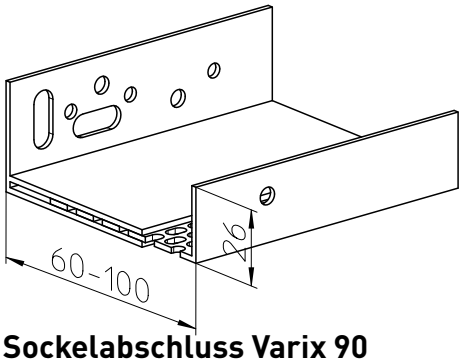

Sockelabschluss Varix 90

Länge
2000 mm

Verpackungseinheit
1 Bund à 10 Stück

Farbe	Artikel-Nr.	Preis
Weiß	0 53 00 02	15,40 €/m

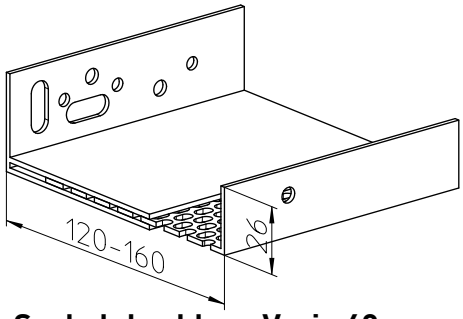

Sockelabschluss Varix 60

Länge
2000 mm

Verpackungseinheit
1 Bund à 10 Stück

Farbe	Artikel-Nr.	Preis
Weiß	0 53 00 01	13,90 €/m

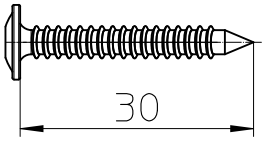

vinyPlus

Befestigungsschraube mit Linsenkopf 4 x 30

Befestigung von Fassadenprofilen A2 mit Torx

Verpackungseinheit
1 Karton à 500 Stück

Farbe	Artikel-Nr.	Preis
Blank	0 51 43 02	63,85 €/Karton

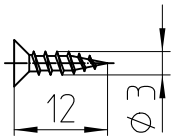

Senkkopfschraube 3 x 12

Befestigung von Ausseneckprofilen, U-Profilen, H-Profilen u.s.w., A2 mit Torx

Verpackungseinheit
1 Karton à 200 Stück

Farbe	Artikel-Nr.	Preis
Blank	0 51 40 02	10,20 €/Karton

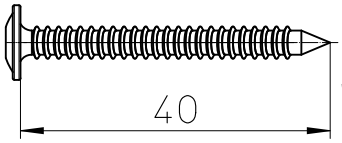

vinyBoard, Multipaneel

Befestigungsschraube mit Linsenkopf 4 x 40

Holzunterkonstruktion

Befestigung von Fassadenprofilen A2 mit Torx

Verpackungseinheit
1 Karton à 500 Stück

Farbe	Artikel-Nr.	Preis
Blank	0 51 42 02	65,00 €/Karton

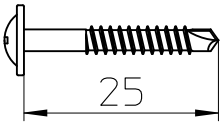

vinyBoard, Multipaneel

Bohrschraube 3,5 x 25/17

Alu-Unterkonstruktion

Befestigung von Fassadenprofilen A2

Verpackungseinheit
1 Karton à 1000 Stück
1 Beutel à 100 Stück

Farbe	Artikel-Nr.	Preis
Blank	0 51 16 02	306,15 €/Karton
Blank	0 51 16 03	32,95 €/Beutel

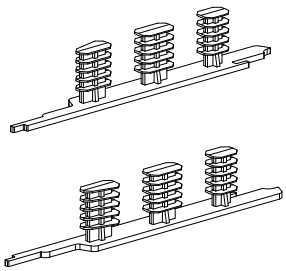

Endkappen

vinyPlus

Verpackungseinheit
1 Stück

Farbe		Stülpprofil Artikel-Nr.	Rundprofil Artikel-Nr.	Preis
Schwarz	links	0 38 55 20	0 38 65 20	4,30 €/Stück
	rechts	0 38 56 20	0 38 66 20	

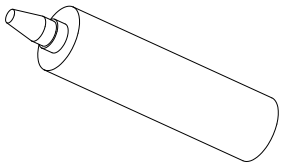

Kleber

vinyPlus, Shadow & DRP

Befestigung von Endkappen

Artikel-Nr.	Preis
0 38 67 01	18,40 €/Stück

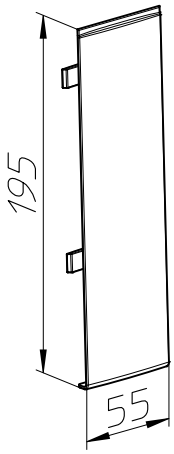

Verbinder

Sichtfläche foliert

vinyBoard

Verpackungseinheit
1 Stück

Dekor	Artikel-Nr.	Preis
Turner Oak Malz	0 50 73 76	10,95 €/Stück
Sheffield Oak Alpin	0 50 73 77	
Sheffield Oak Beton	0 50 73 96	
Turner Oak Toffee	0 50 73 111	
Artisan Oak	0 50 73 110	
Kitami Oak	0 50 73 112	
Jura Pine	0 50 73 127	

Weitere Dekore auf Anfrage

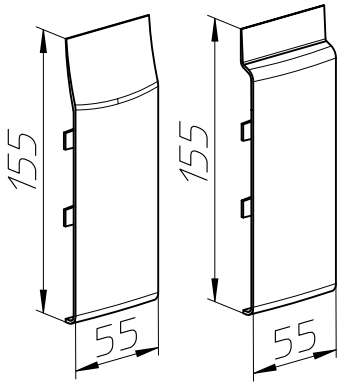

Verbinder

Sichtfläche foliert

vinyPlus

Verpackungseinheit
1 Stück,
Sonderdekore 48 Stück

Dekor	Stülpprofil Artikel-Nr.	Rundprofil Artikel-Nr.	Preis
Cremeweiß (ca. RAL 9001)	0 38 50 01	0 38 60 01	11,20 €/Stück
Dunkelgrün (ca. RAL 6009)	0 38 50 07	0 38 60 07	
Dunkelrot (ca. RAL 3011)	0 38 50 41	0 38 60 41	
Bergkiefer	0 38 51 30	0 38 61 30	
Stahlblau (ca. RAL 5011)	0 38 50 55	0 38 60 55	
Lichtgrau (ca. RAL 7035)	0 38 50 74	0 38 60 74	
Golden Oak	0 38 50 95	0 38 60 95	
Weiß (ca. RAL 9010)	0 38 51 08	0 38 61 08	
Anthrazitgrau (ca. RAL 7016)	0 38 51 10	0 38 61 10	
Grau (ca. RAL 7001)	0 38 50 75	0 38 60 75	
Basaltgrau (ca. RAL 7012)	0 38 50 14	0 38 60 14	
Anteak Grey	0 38 51 63	0 38 61 63	
Turner Oak Malz	0 38 51 76	0 38 61 76	13,45 €/Stück
Sheffield Oak Alpin	0 38 51 77	0 38 61 77	
Sheffield Oak Beton	0 38 51 96	0 38 61 96	
Turner Oak Toffee	0 38 51 111	0 38 61 111	
Artisan Oak	0 38 51 110	0 38 61 110	
Kitami Oak	0 38 51 112	0 38 61 112	
Jura Pine	0 38 51 127	0 38 61 127	

Weitere Dekore auf Anfrage 13,45 €/Stück

Notizen

Skizzen

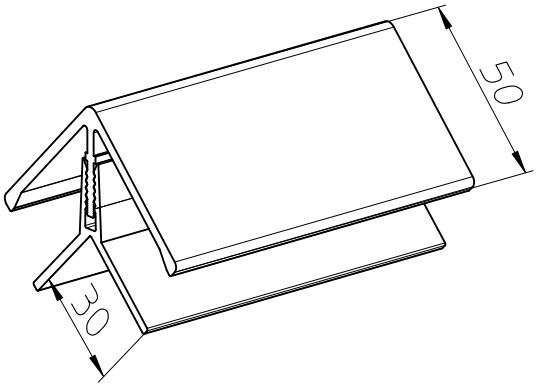

Außeneckprofil 2-teilig

Sichtfläche foliert

Öffnungsmaß
18 mm
Länge
6000 mm

Verpackungseinheit
1 Bund à 1 Stück = 6 m in Folie

Dekor	Artikel-Nr.	Preis
Cremeweiß (ca. RAL 9001)	0 21 16 01	18,05 €/m
Dunkelgrün (ca. RAL 6009)	0 21 16 07	
Weiß (ca. RAL 9010)	0 21 16 08	
Anthrazitgrau (ca. RAL 7016)	0 21 16 10	
Grau (ca. RAL 7001)	0 21 16 75	
Basaltgrau (ca. RAL 7012)	0 21 16 14	
Golden Oak	0 21 16 95	
Dunkelrot (ca. RAL 3011)	0 21 16 41	
Bergkiefer	0 21 16 30	
Stahlblau (ca. RAL 5011)	0 21 16 55	
Lichtgrau (ca. RAL 7035)	0 21 16 74	
Anteak Grey	0 21 16 63	
Turner Oak Malz	0 21 16 76	21,90 €/m
Sheffield Oak Alpin	0 21 16 77	
Sheffield Oak Beton	0 21 16 96	
Turner Oak Toffee	0 21 16 111	
Artisan Oak	0 21 16 110	
Kitami Oak	0 21 16 112	
Jura Pine	0 21 16 127	
Weißbach Eiche	0 21 16 117	
Anteak	0 21 16 37	
Signalweiß ultramatt	0 21 16 131	
Weitere Dekore auf Anfrage		21,90 €/m

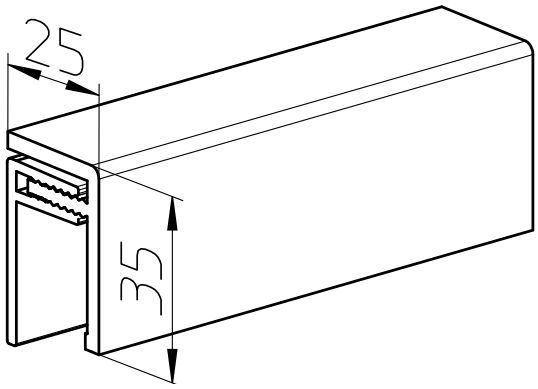

U-Profil 2-teilig

Sichtfläche foliert

Öffnungsmaß
18 mm
Länge
6000 mm

Verpackungseinheit
1 Bund à 1 Stück = 6 m in Folie

Dekor	Artikel-Nr.	Preis
Cremeweiß (ca. RAL 9001)	0 21 15 01	13,45 €/m
Dunkelgrün (ca. RAL 6009)	0 21 15 07	
Weiß (ca. RAL 9010)	0 21 15 08	
Anthrazitgrau (ca. RAL 7016)	0 21 15 10	
Grau (ca. RAL 7001)	0 21 15 75	
Basaltgrau (ca. RAL 7012)	0 21 15 14	
Golden Oak	0 21 15 95	
Dunkelrot (ca. RAL 3011)	0 21 15 41	
Bergkiefer	0 21 15 30	
Stahlblau (ca. RAL 5011)	0 21 15 55	
Lichtgrau (ca. RAL 7035)	0 21 15 74	
Anteak Grey	0 21 15 63	
Turner Oak Malz	0 21 15 76	16,30 €/m
Sheffield Oak Alpin	0 21 15 77	
Sheffield Oak Beton	0 21 15 96	
Turner Oak Toffee	0 21 15 111	
Artisan Oak	0 21 15 110	
Kitami Oak	0 21 15 112	
Jura Pine	0 21 15 127	
Weißbach Eiche	0 21 15 117	
Anteak	0 21 15 37	
Signalweiß ultramatt	0 21 15 131	
Weitere Dekore auf Anfrage		16,30 €/m

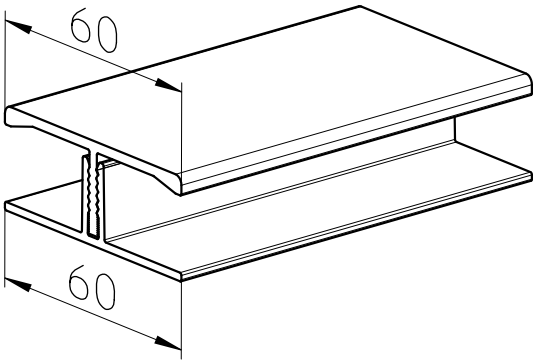

H-Profil 2-teilig

Sichtfläche foliert

Öffnungsmaß
18 mm
Länge
6000 mm

Verpackungseinheit
1 Bund à 1 Stück = 6 m in Folie

Dekor	Artikel-Nr.	Preis
Cremeweiß (ca. RAL 9001)	0 21 19 01	13,45 €/m
Dunkelgrün (ca. RAL 6009)	0 21 19 07	
Weiß (ca. RAL 9010)	0 21 20 08	
Anthrazitgrau (ca. RAL 7016)	0 21 20 10	
Grau (ca. RAL 7001)	0 21 19 75	
Basaltgrau (ca. RAL 7012)	0 21 20 14	
Golden Oak	0 21 19 95	
Dunkelrot (ca. RAL 3011)	0 21 19 41	
Bergkiefer	0 21 20 30	
Stahlblau (ca. RAL 5011)	0 21 19 55	
Lichtgrau (ca. RAL 7035)	0 21 19 74	
Anteak Grey	0 21 20 63	
Turner Oak Malz	0 21 19 76	16,60 €/m
Sheffield Oak Alpin	0 21 19 77	
Sheffield Oak Beton	0 21 20 96	
Turner Oak Toffee	0 21 19 111	
Artisan Oak	0 21 19 110	
Kitami Oak	0 21 19 112	
Jura Pine	0 21 19 127	
Weißbach Eiche	0 21 19 117	
Anteak	0 21 20 37	
Signalweiß ultramatt	0 21 19 131	
Weitere Dekore auf Anfrage		16,60 €/m

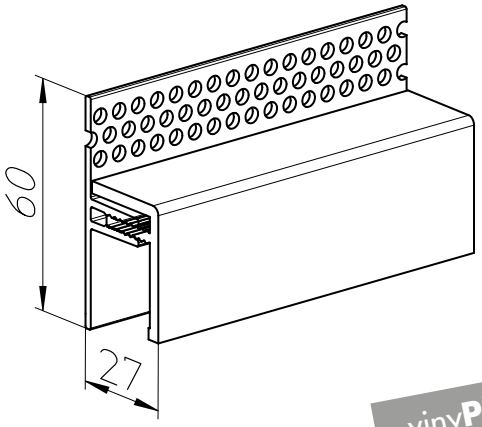

Abschlussprofil 2-teilig

Sichtfläche foliert

vinyPlus

Länge
6000 mm

Oberer Abschluss mit Entlüftung

Verpackungseinheit
1 Bund à 1 Stück = 6 m in Folie

Dekor	Artikel-Nr.	Preis
Cremeweiß (ca. RAL 9001)	0 21 25 01	14,00 €/m
Dunkelgrün (ca. RAL 6009)	0 21 25 07	
Weiß (ca. RAL 9010)	0 21 25 08	
Anthrazitgrau (ca. RAL 7016)	0 21 25 10	
Grau (ca. RAL 7001)	0 21 25 75	
Basaltgrau (ca. RAL 7012)	0 21 25 14	
Golden Oak	0 21 25 95	
Dunkelrot (ca. RAL 3011)	0 21 25 41	
Bergkiefer	0 21 25 30	
Stahlblau (ca. RAL 5011)	0 21 25 55	
Lichtgrau (ca. RAL 7035)	0 21 25 74	
Anteak Grey	0 21 25 63	
Turner Oak Malz	0 21 25 76	15,35 €/m
Sheffield Oak Alpin	0 21 25 77	
Sheffield Oak Beton	0 21 25 96	
Turner Oak Toffee	0 21 25 111	
Artisan Oak	0 21 25 110	
Kitami Oak	0 21 25 112	
Jura Pine	0 21 25 127	
Weißbach Eiche	0 21 25 117	
Anteak	0 21 25 37	
Signalweiß ultramatt	0 21 25 131	
Weitere Dekore auf Anfrage		15,35 €/m

Montageskizzen

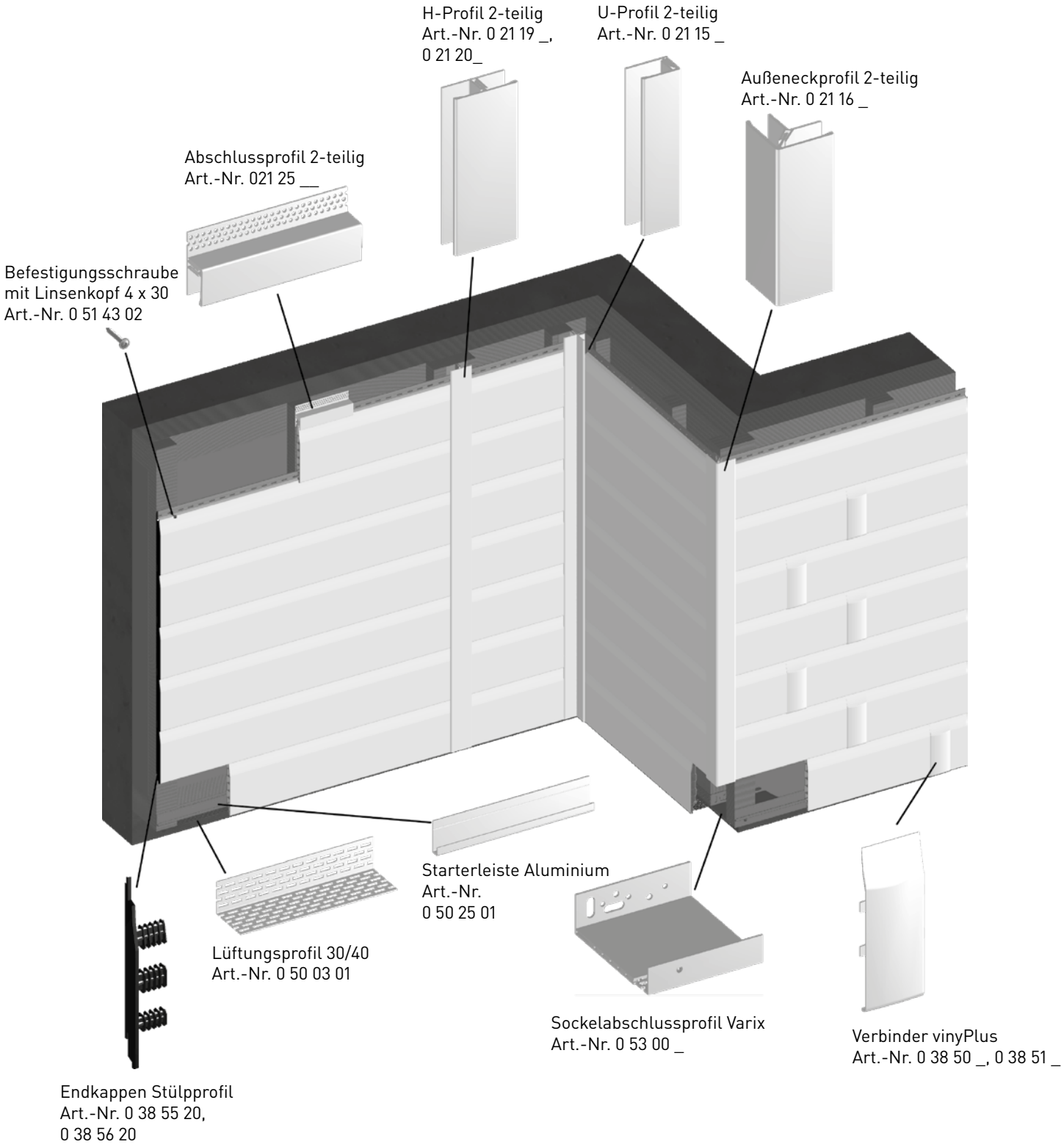

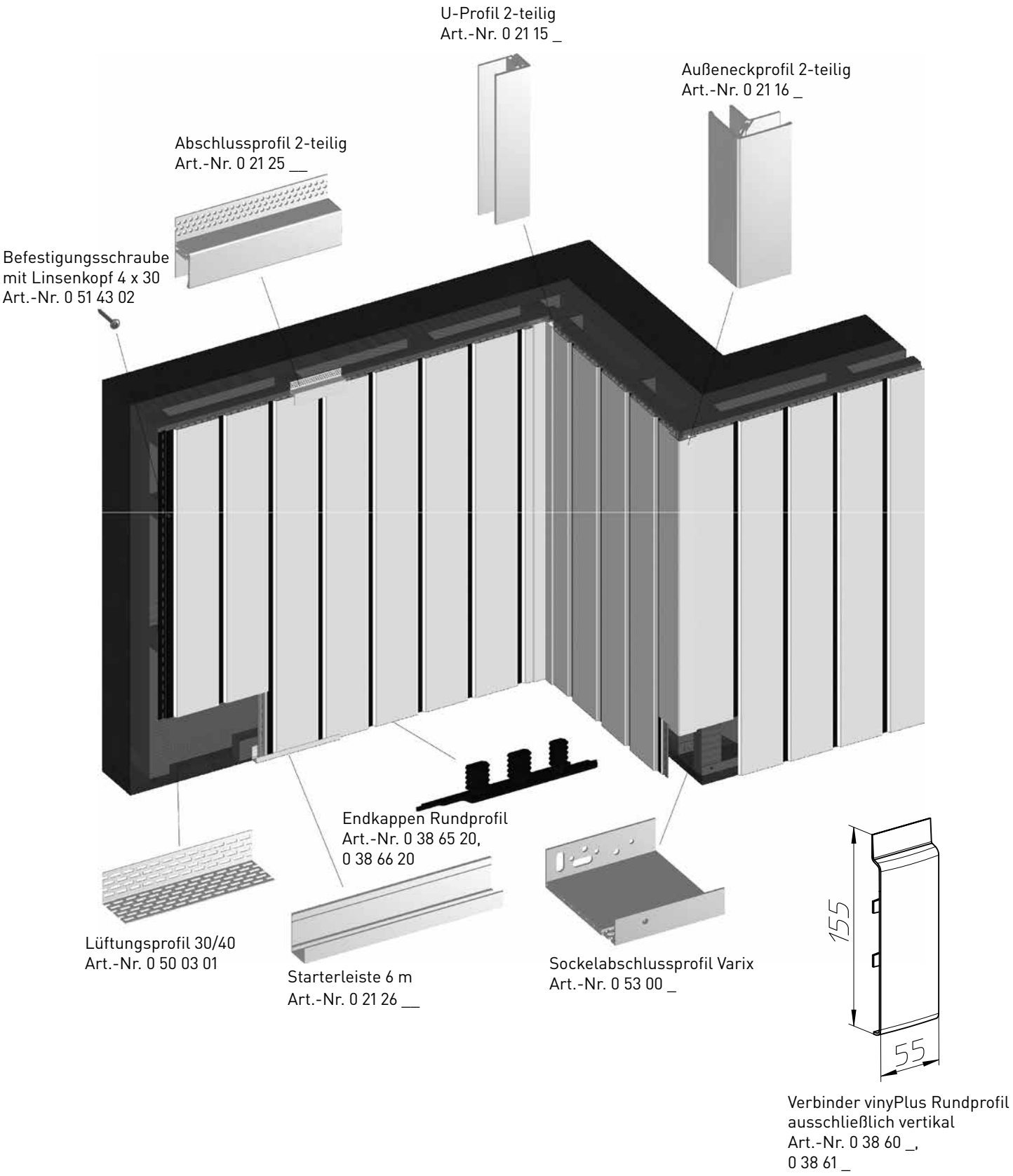

vinyPlus *Rundprofil* & vinyPlus Shadow *Rundprofil*

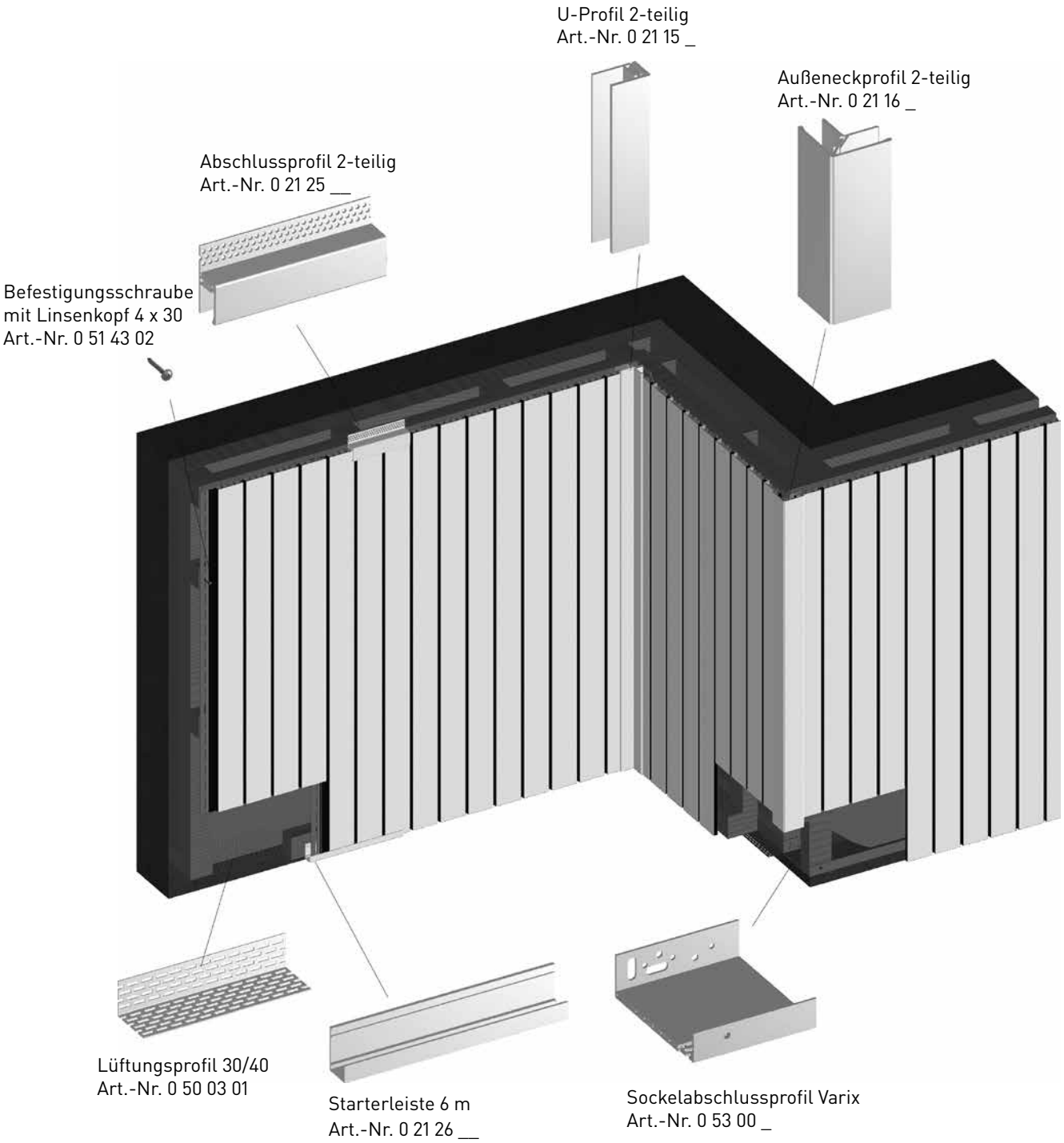
U-Profil 2-teilig
Art.-Nr. 0 21 15 _
Außeneckprofil 2-teilig
Art.-Nr. 0 21 16 _
Abschlussprofil 2-teilig
Art.-Nr. 0 21 25 __
Befestigungsschraube
mit Linsenkopf 4 x 30
Art.-Nr. 0 51 43 02
Lüftungsprofil 30/40
Art.-Nr. 0 50 03 01
Starterleiste 6 m
Art.-Nr. 0 21 26 __
Sockelabschlussprofil Varix
Art.-Nr. 0 53 00 _

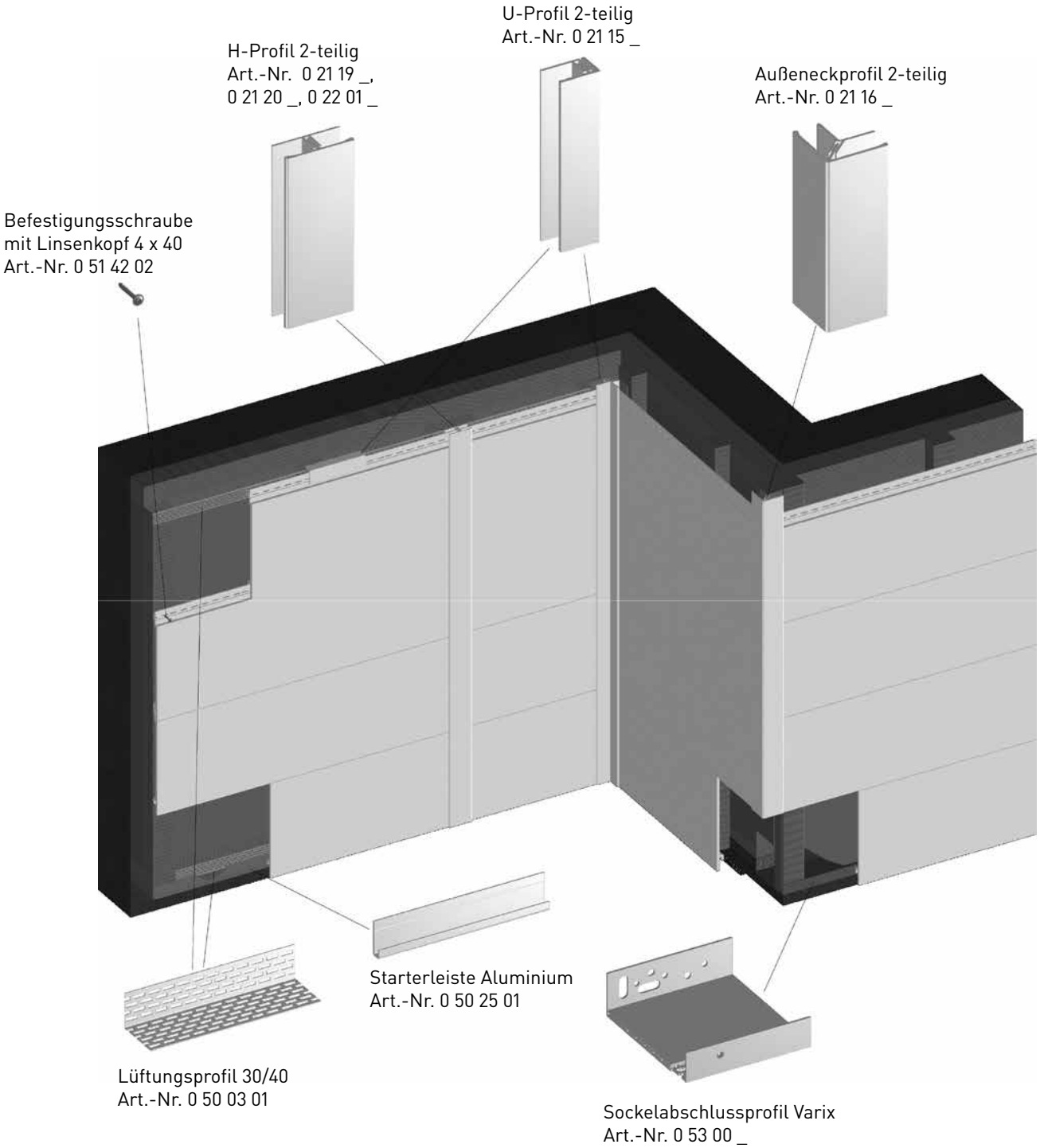

vinylit **Multipaneel Design**

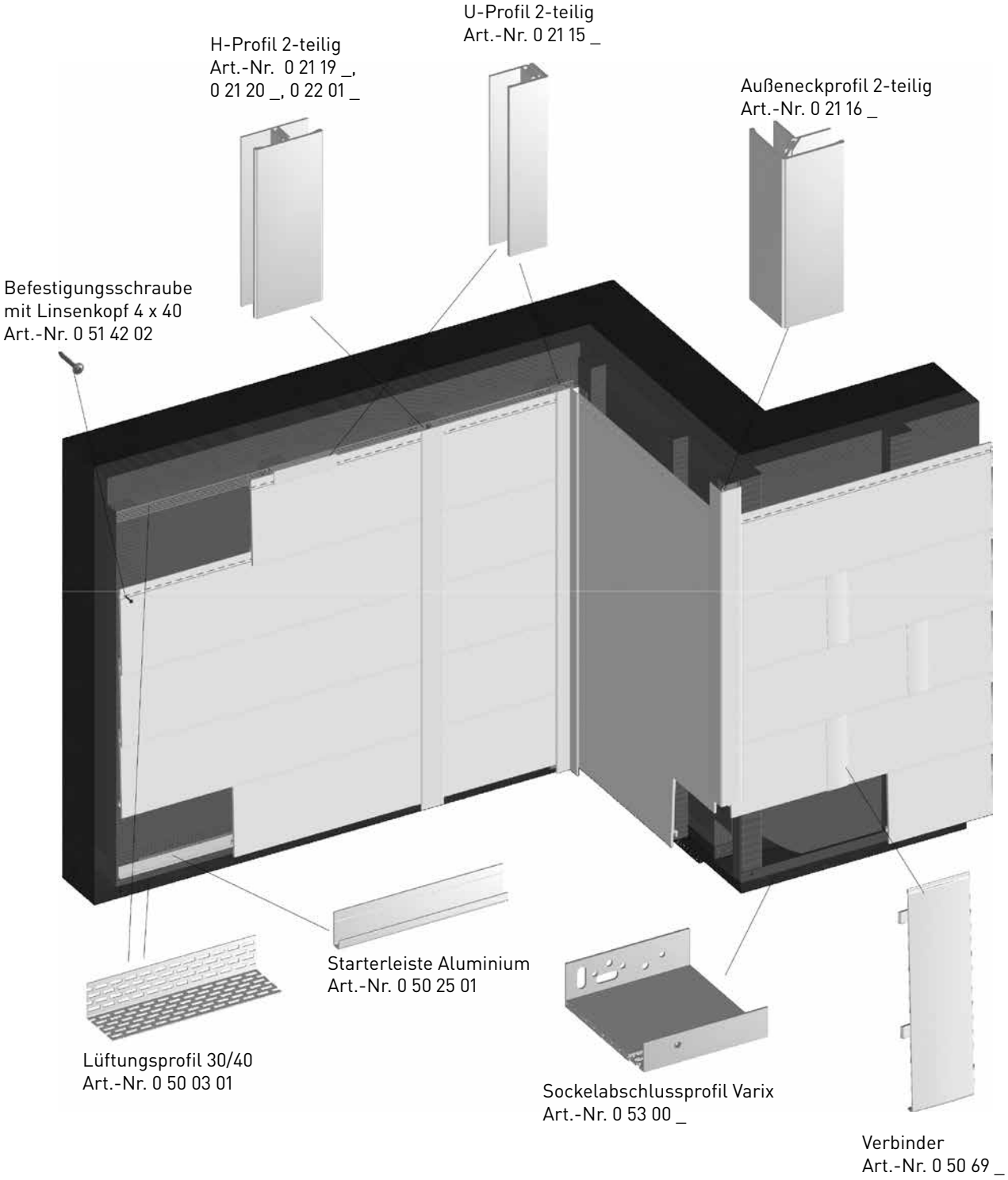
U-Profil 2-teilig
Art.-Nr. 0 21 15 _
H-Profil 2-teilig
Art.-Nr. 0 21 19 _,
0 21 20 _, 0 22 01 _
Außeneckprofil 2-teilig
Art.-Nr. 0 21 16 _
Befestigungsschraube
mit Linsenkopf 4 x 40
Art.-Nr. 0 51 42 02
Starterleiste Aluminium
Art.-Nr. 0 50 25 01
Lüftungsprofil 30/40
Art.-Nr. 0 50 03 01
Sockelabschlussprofil Varix
Art.-Nr. 0 53 00 _
Verbinder
Art.-Nr. 0 50 69 _

Notizen

Skizzen

vinyTherm *Fassadenprofil beschichtet*

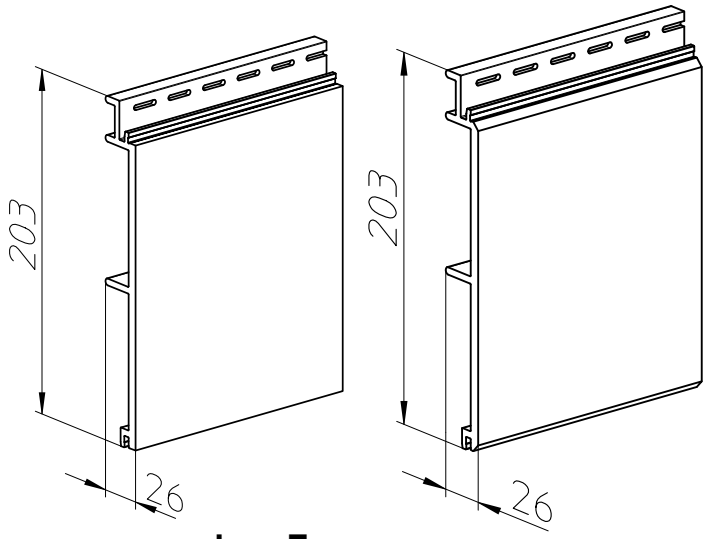

Maße in mm
Gewicht in kg/m²

Standardlänge	6000
Fixlänge max.	9000
Breite	203
Deckbreite	180
Gewicht	6,4

Deckfläche

1 Bund = 6 Stück	ca. 6,48 m²
1 Palette = 22 Bund	ca. 143 m²

	ohne Fase			mit Fase		
Dekor	**Artikel-Nr.**	**Bundpreis***	**Palettenpreis****	**Artikel-Nr.**	**Bundpreis***	**Palettenpreis****
Tirol	112 13 01	62,50 €/m²	58,50 €/m²	130 13 01	nicht verfügbar	58,50 €/m²
Toscana	112 19 01			130 19 01		
Elba	112 22 01			130 22 01		
Ravenna	112 83 04			130 83 04		
Dolomit	112 12 07			130 12 07		
Alpin	112 20 04			130 20 04		
Aqua	112 65 07			130 65 07		
Gotland	112 12 68	64,45 €/m²	60,50 €/m²	130 12 68	nicht verfügbar	60,50 €/m²
Sahara	112 21 06			130 21 06		
Helios	112 60 21			130 60 21		
Rhodos	112 84 06			130 84 06		
Bordeaux		nicht verfügbar	nicht verfügbar	130 15 03	62,50 €/m²	58,50 €/m²
Granit				130 68 05		
Basalt***				130 69 05		
Montana				130 87 08		

Artikelgruppe *201*

30 JAHRE GARANTIE · ENERGIEEFFIZIENZ · RECYCLED PLASTIC · EINFACH REINIGEN · REDUZIERUNG EMISSION · DESIGNED & MADE IN GERMANY

Putz-/Natursteinstruktur

*Bundpreis: Bei Abnahme unter einer Palette pro Artikel und Dekor.

****Palettenpreis: Bei Abnahme einer kompletten Palette pro Artikel und Dekor, ausschließlich Lagerware in Standardlänge.**

***Nur verfügbar in 3000 + 4 mm

Lieferzeit ab Werk (zzgl. Transportzeiten bei Sammellieferungen): mit Fase ca. 3 – 4, ohne Fase ca. 3 – 4 Wochen

Dekorcharge: Eine Dekorcharge entspricht ca. 1800 m².
Verpackungseinheiten: Standardlängen in geschlossenen Verpackungseinheiten à 6 Stück, Fixlängen 2, 4 oder 6 stückweise.
Fixlängen: 110 € pro Längeneinheit. Bitte beachten Sie, dass wir Fixlängen nur für Fassadenprofile zuschneiden können. Für Zubehörteile bieten wir auf Wunsch einen Transportschnitt für 25 € pro Zubehörteil an (Zuschnitt auf die für den Transport optimale Länge). Fixlängen < 400 mm sind aus fertigungstechnischen Gründen nicht möglich.

Die Dekore Bordeaux, Granit, Basalt und Montana bieten wir ausschließlich mit Fase an.

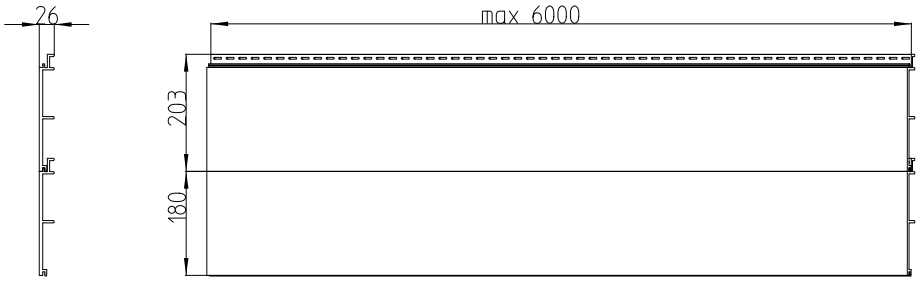

ohne Fase

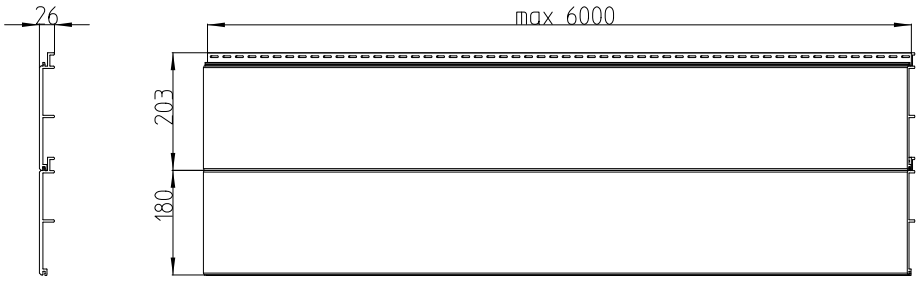

mit Fase

Notizen

Zubehör ab Seite 46

vinyStone *Fassadenprofil beschichtet*

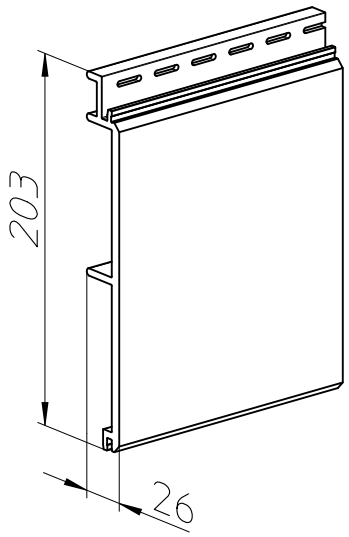

Maße in mm
Gewicht in kg/m²

Länge	1200
Breite	203
Deckbreite	180
Gewicht	6,7

Deckfläche

1 Bund = 6 Stück	ca. 1,30 m²
1 Palette = 25 Bund	ca. 32,5 m²

Quader 400 mit Fase

Dekor	Artikel-Nr.	Bundpreis*	Palettenpreis**
Tirol	138 13 01	70,60 €/m²	66,70 €/m²
Bordeaux	138 15 03		
Granit	138 68 05		
Basalt	138 69 05		
Toscana	138 19 01	nicht verfügbar	
Elba	138 22 01		
Ravenna	138 83 04		
Dolomit	138 12 07		
Alpin	138 20 04		
Aqua	138 65 07		
Montana	138 87 08		
Sahara	138 21 06	nicht verfügbar	70,60 €/m²
Helios	138 60 21		
Gotland	138 12 68		
Rhodos	138 84 06		

Design mit Fase

Artikel-Nr.	Bundpreis*	Palettenpreis**
131 13 01	nicht verfügbar	66,70 €/m²
131 15 03		
131 68 05		
131 69 05		
131 19 01		
131 22 01		
131 83 04		
131 12 07		
131 20 04		
131 65 07		
131 87 08		
131 21 06	nicht verfügbar	
131 60 21		
131 12 68		
131 84 06		

Artikelgruppe *202*

30 JAHRE GARANTIE | ENERGIE EFFIZIENZ | RECYCLED PLASTIC | EINFACH REINIGEN | REDUZIERUNG EMISSION | DESIGNED & MADE IN GERMANY

Putz-/Natursteinstruktur

*Bundpreis: Bei Abnahme unter einer Palette pro Artikel und Dekor.

****Palettenpreis: Bei Abnahme einer kompletten Palette pro Artikel und Dekor.**

Lieferzeit ab Werk (zzgl. Transportzeiten bei Sammellieferungen): ca. 4 – 5 Wochen

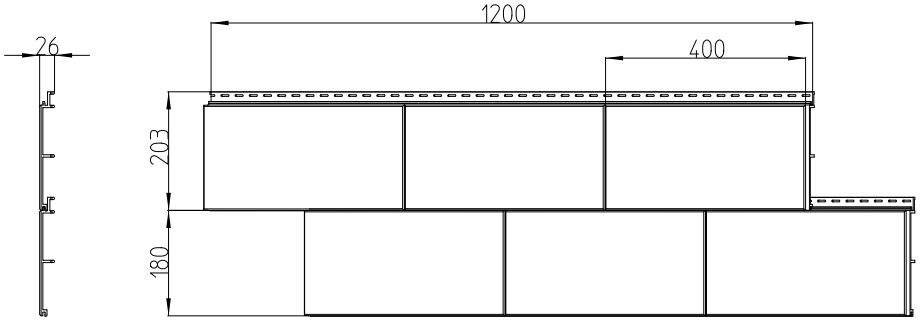

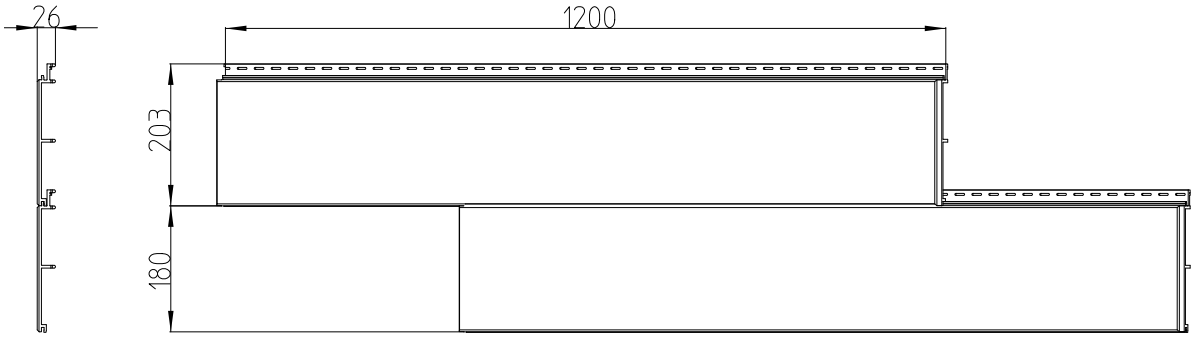

Notizen

Zubehör ab Seite 46

Zubehör

vinyTherm
vinyStone

Artikelgruppe 213

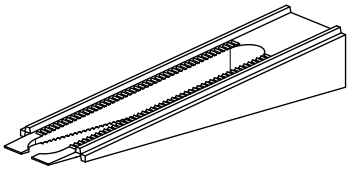

Montagekeil 22 x 135

Zum Ausgleichen von
Holzunterkonstruktionen

Dekor	Artikel-Nr.	Preis
Schwarz	0 50 12 29	0,45 €/Stück

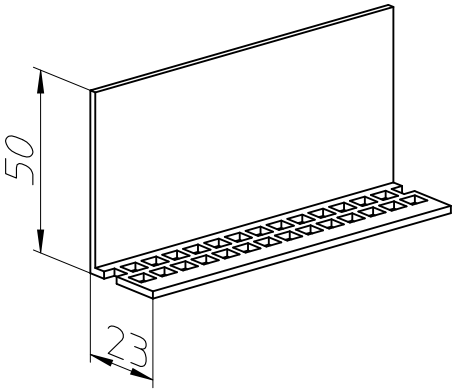

Lüftungsprofil 23/50

Länge
2500 mm
Unterer Abschluss

Verpackungseinheit
1 Bund à 20 Stück

Farbe	Artikel-Nr.	Preis
Weiß	0 50 02 11	3,65 €/m

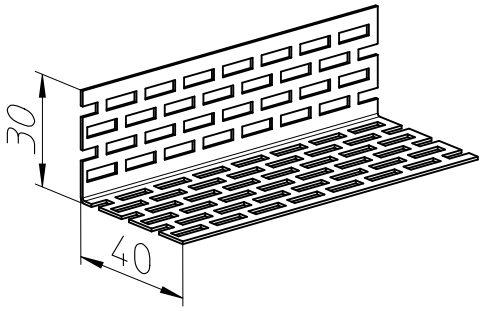

Aluminium Lüftungsprofil 30/40

Länge
2500 mm
Unterer Abschluss

Verpackungseinheit
1 Bund à 20 Stück = 50 m in Folie

Farbe	Artikel-Nr.	Preis
Natur	0 50 03 01	5,70 €/m

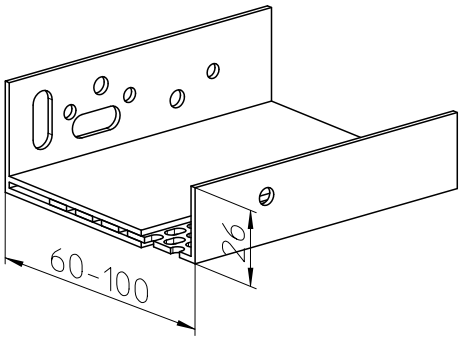

Sockelabschluss Varix 60

Länge
2000 mm

Verpackungseinheit
1 Bund à 10 Stück

Farbe	Artikel-Nr.	Preis
Weiß	0 53 00 01	13,90 €/m

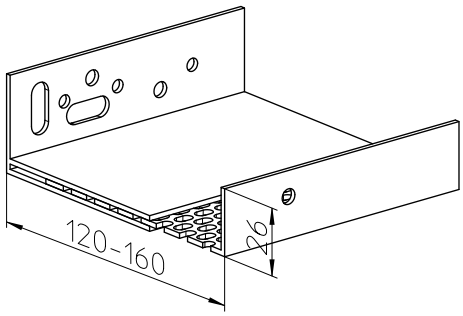

Sockelabschluss Varix 90

Länge
2000 mm

Verpackungseinheit
1 Bund à 10 Stück

Farbe	Artikel-Nr.	Preis
Weiß	0 53 00 02	15,40 €/m

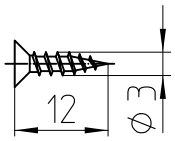

Senkkopfschraube 3 x 12

Befestigung von Ausseneckprofilen, U-Profilen, H-Profilen u.s.w., A2 mit Torx

Verpackungseinheit
1 Karton à 200 Stück

Dekor	Artikel-Nr.	Preis
Blank	0 51 40 02	10,20 €/Karton

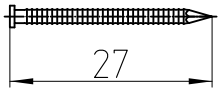

Fassadennagel 1,9 x 27

Edelstahl - A2

Verpackungseinheit
1 Karton à 1000 Stück

Dekor	Artikel-Nr.	Preis
Weiß	0 51 04 02	38,95 €/Karton

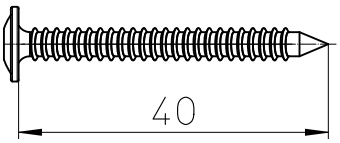

Befestigungsschraube mit Linsenkopf 4 x 40

Holzunterkonstruktion

Befestigung von Fassadenprofilen A2 mit Torx

Verpackungseinheit
1 Karton à 500 Stück

Farbe	Artikel-Nr.	Preis
Blank	0 51 42 02	65,00 €/Karton

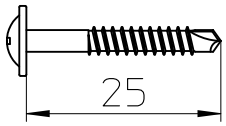

Bohrschraube 3,5 x 25/17

Alu-Unterkonstruktion

Befestigung von Fassadenprofilen A2

Verpackungseinheit
1 Karton à 1000 Stück
1 Beutel à 100 Stück

Farbe	Artikel-Nr.	Preis
Blank	0 51 16 02	306,15 €/Karton
Blank	0 51 16 03	32,95 €/Beutel

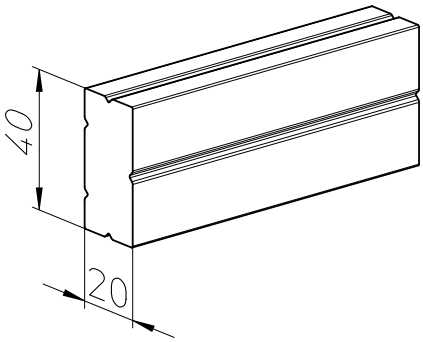

Distanzprofil

Zur Auflage und Befestigung von Fassadenprofilen an Kanten, Außenecken und Abschlüssen

Länge
2500 mm

Verpackungseinheit
1 Bund à 6 Stück = 15 m

Farbe	Artikel-Nr.	Preis
Grau/Bunt	0 21 90 11	5,20 €/m

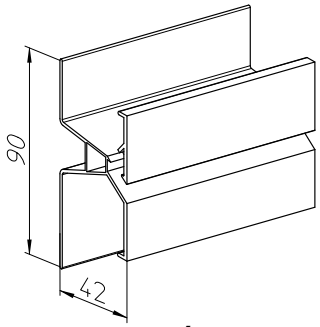

vinyTherm vertikal

X-Profil 43/60

Für Dehnungsfugen bei Profilstößen

Länge
6000 mm

Verpackungseinheit
1 Bund à 6 Stück = 36 m

Farbe	Artikel-Nr.	Preis
Weiß	0 21 03 11	11,25 €/m

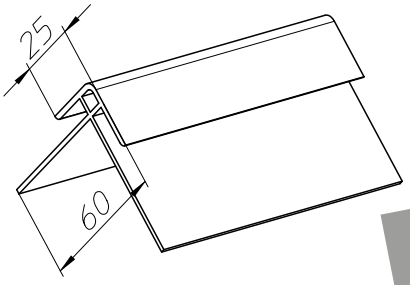

vinyTherm vertikal

Außeneckprofil 60/15

Länge
6000 mm
Schnittkantenüberdeckung
15 mm

Verpackungseinheit
1 Bund à 8 Stück = 48 m in Folie

Farbe	Artikel-Nr.	Preis
Weiß	0 21 07 11	6,85 €/m

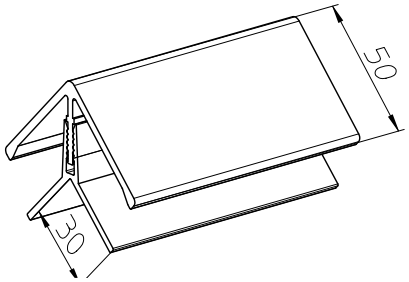

Außeneckprofil 2-teilig

Öffnungsmaß
26 mm
Länge
6000 mm

Verpackungseinheit
1 Bund à 1 Stück = 6 m in Folie

Farbe	Artikel-Nr.	Preis
Weiß	0 21 17 11	11,25 €/m

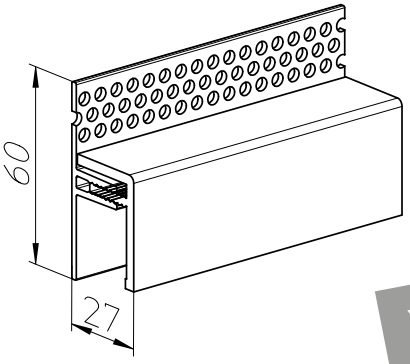

vinyStone

Abschlussprofil 2-teilig

Länge
6000 mm

Verpackungseinheit
1 Bund à 1 Stück = 6 m in Folie

Dekor	Artikel-Nr.	Preis
Signalweiß	0 21 24 78	8,90 €/m

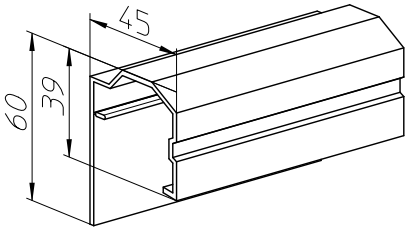

vinyTherm vertikal

Abschlussprofil 45/39

Zur Einfassung von oberen Fassadenkanten

Länge
6000 mm

Verpackungseinheit
1 Bund à 6 Stück = 36 m in Folie

Farbe	Artikel-Nr.	Preis
Weiß	0 21 12 11	9,65 €/m

Notizen

Skizzen

Montageskizzen

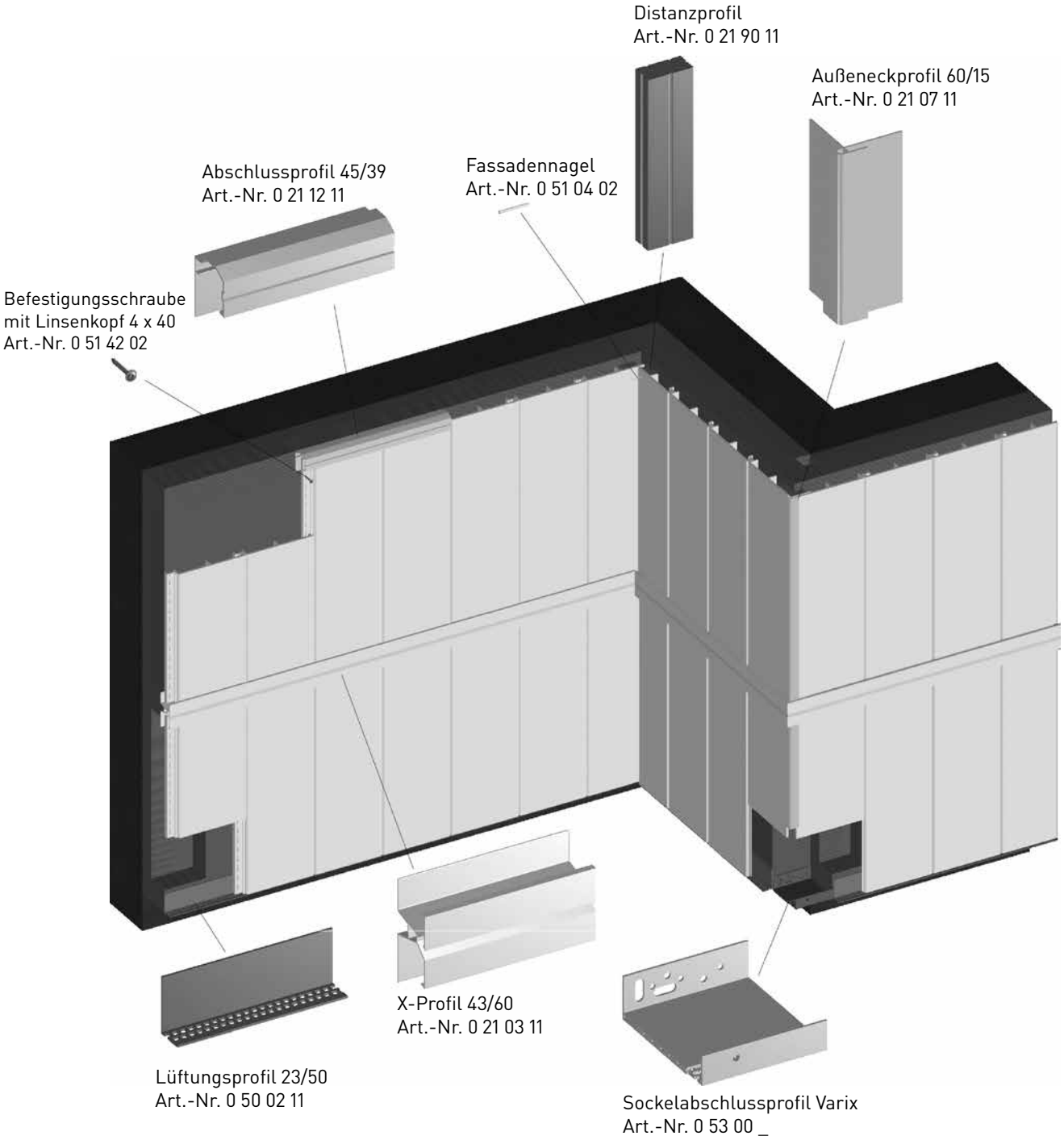

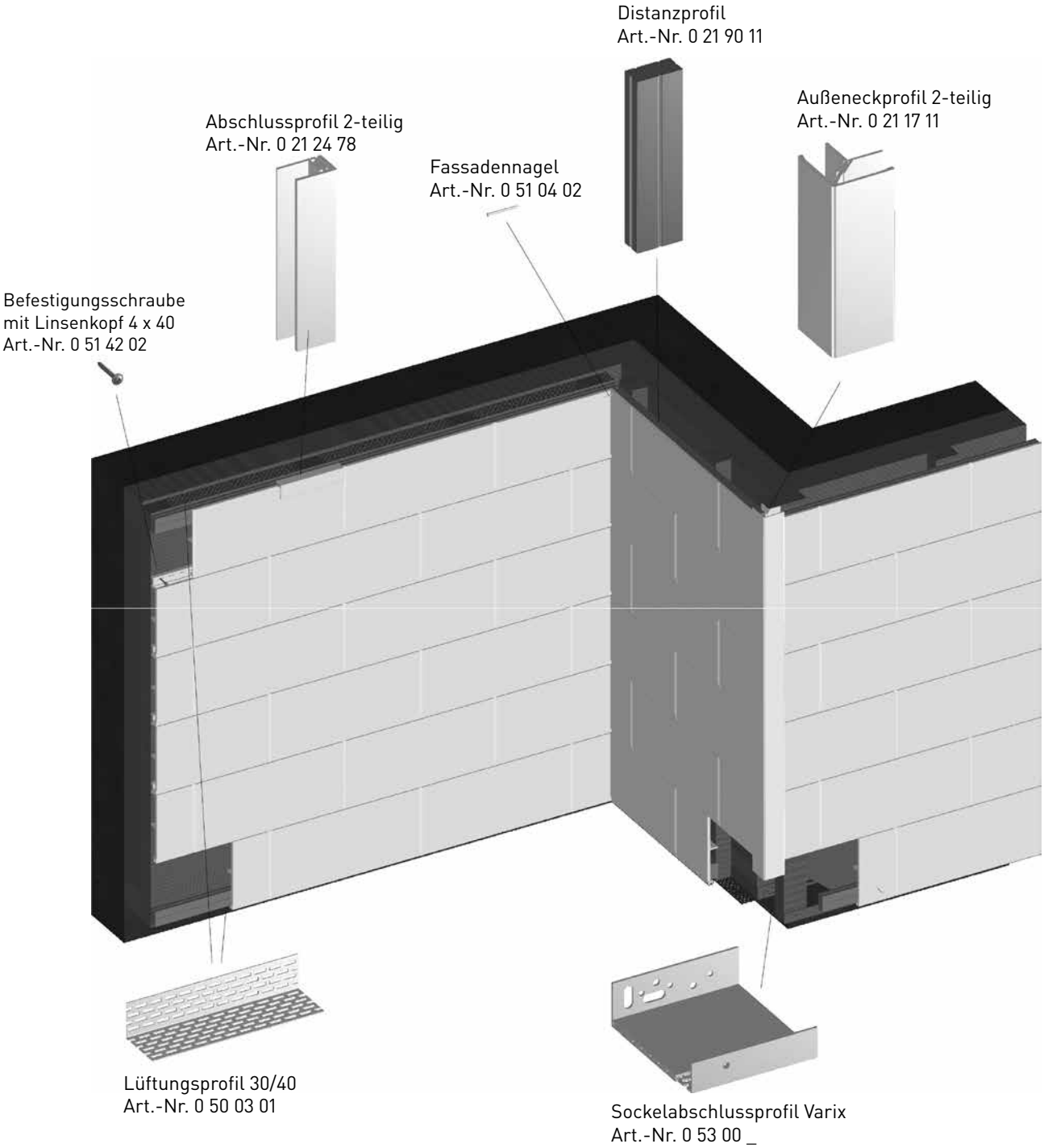
Distanzprofil
Art.-Nr. 0 21 90 11
Außeneckprofil 2-teilig
Art.-Nr. 0 21 17 11
Abschlussprofil 2-teilig
Art.-Nr. 0 21 24 78
Fassadennagel
Art.-Nr. 0 51 04 02
Befestigungsschraube
mit Linsenkopf 4 x 40
Art.-Nr. 0 51 42 02
Lüftungsprofil 30/40
Art.-Nr. 0 50 03 01
Sockelabschlussprofil Varix
Art.-Nr. 0 53 00 _

vinyPlus DRP

Dachrandsystem foliert

Als Leibungsprofil für Fenster-, Türeinfassungen und zur Bekleidung von Dachrand, Ortgang, Traufe, etc.

100 % RECYCELT.

Maße in mm

Länge	6000
Breite	295 / 200

Deckfläche

1 Bund = 2 Stück	12 m in Folie

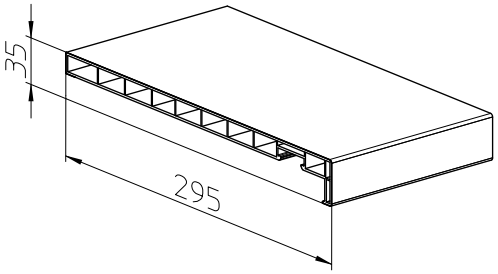

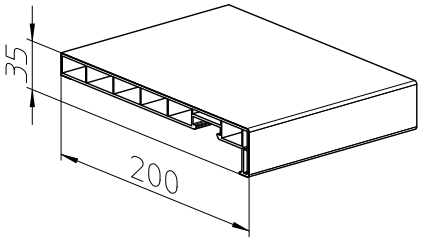

vinyPlus DRP 295

Dekor	Artikel-Nr.	Preis
Cremeweiß (ca. RAL 9001)	0 38 40 01	32,95 €/m
Dunkelgrün (ca. RAL 6009)	0 38 40 07	
Weiß (ca. RAL 9010)	0 38 42 08	
Anthrazitgrau (ca. RAL 7016)	0 38 42 10	
Grau (ca. RAL 7001)	0 38 40 75	
Basaltgrau (ca. RAL 7012)	0 38 40 14	
Dunkelrot (ca. RAL 3011)	0 38 40 41	
Stahlblau (ca. RAL 5011)	0 38 40 55	
Lichtgrau (ca. RAL 7035)	0 38 40 74	
Anteak Grey	0 38 42 63	
Golden Oak	0 38 40 95	
Bergkiefer	0 38 42 30	

Artikelgruppe *207*

vinyPlus DRP 200

Dekor	Artikel-Nr.	Preis
Cremeweiß (ca. RAL 9001)	0 38 41 01	24,90 €/m
Dunkelgrün (ca. RAL 6009)	0 38 41 07	
Weiß (ca. RAL 9010)	0 38 43 08	
Anthrazitgrau (ca. RAL 7016)	0 38 43 10	
Grau (ca. RAL 7001)	0 38 41 75	
Basaltgrau (ca. RAL 7012)	0 38 41 14	
Dunkelrot (ca. RAL 3011)	0 38 41 41	
Stahlblau (ca. RAL 5011)	0 38 41 55	
Lichtgrau (ca. RAL 7035)	0 38 41 74	
Anteak Grey	0 38 43 63	
Golden Oak	0 38 41 95	
Bergkiefer	0 38 43 30	

Artikelgruppe *207*

Zuschlag Sonderdekore: 195 € einmalig pro Dekor.
Keine Zubehörartikel Sonderdekore verfügbar.

Lieferzeiten ab Werk (zzgl. Transportzeiten bei Sammellieferung):
Standarddekore ca. 4 – 6 Wochen
Sonderdekore ca. 4 – 6 Wochen

10 JAHRE GARANTIE · ENERGIE EFFIZIENZ · RECYCLED PLASTIC · EINFACH REINIGEN · REDUZIERUNG EMISSION · MADE IN GERMANY

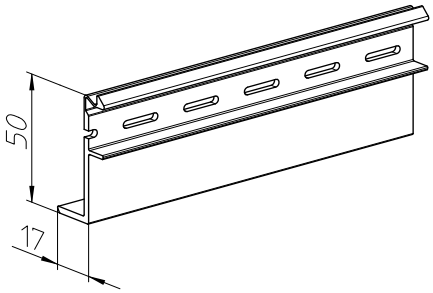

DRP Klick-Befestigungsprofil

Länge
6000 mm

Verpackungseinheit
1 Bund à 12 Stück = 72 m in Folie

Dekor	Artikel-Nr.	Preis
Grau	0 38 49 00	7,15 €/m

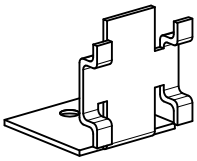

Metall-Halter

Seitlicher Einschub

Verpackungseinheit
1 Karton à 500 Stück

Dekor	Artikel-Nr.	Preis
Metall	0 50 04 02	2,00 €/Stück

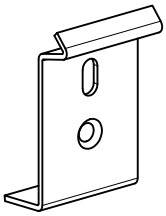

Metall-Clip

Clip-System

Verpackungseinheit
1 Karton à 500 Stück

Dekor	Artikel-Nr.	Preis
Metall	0 50 04 12	2,00 €/Stück

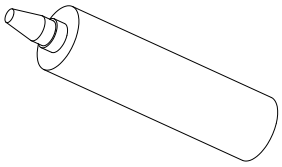

Kleber

Befestigung von Außenecke DRP, Innenecke DRP und Verbinder DRP

Artikel-Nr.	Preis
0 38 67 01	18,40 €/Stück

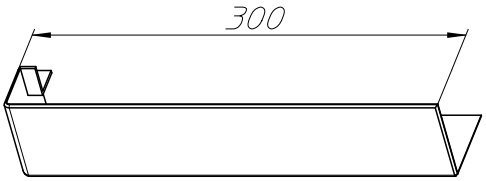

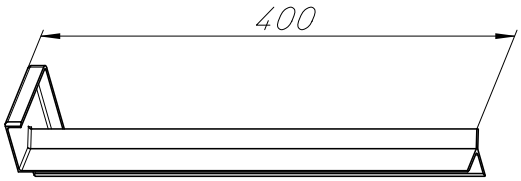

Außenecke

Sichtfläche foliert

Länge
300 mm

Schenkel
40 mm

Verpackungseinheit
1 Beutel à 10 Stück

Dekor	Artikel-Nr.	Preis
Cremeweiß (ca. RAL 9001)	0 50 56 01	19,50 €/Stück
Dunkelgrün (ca. RAL 6009)	0 50 56 07	
Weiß (ca. RAL 9010)	0 50 57 08	
Anthrazitgrau (ca. RAL 7016)	0 50 57 10	
Grau (ca. RAL 7001)	0 50 56 75	
Basaltgrau (ca. RAL 7012)	0 50 56 14	
Dunkelrot (ca. RAL 3011)	0 50 56 41	
Stahlblau (ca. RAL 5011)	0 50 56 55	
Lichtgrau (ca. RAL 7035)	0 50 56 74	
Anteak Grey	0 50 57 63	
Golden Oak	0 50 56 95	
Bergkiefer*	0 50 56 30	

*Farblich angepasster Uni-Farbton lackiert

Innenecke

Sichtfläche lackiert

Länge
400 mm

Verpackungseinheit
1 Beutel à 10 Stück

Dekor	Artikel-Nr.	Preis
Cremeweiß (ca. RAL 9001)*	0 50 53 01	38,30 €/Stück
Dunkelgrün (ca. RAL 6009)*	0 50 53 07	
Weiß (ca. RAL 9010)*	0 50 53 08	
Anthrazitgrau (ca. RAL 7016)*	0 50 53 10	
Grau (ca. RAL 7001)*	0 50 53 75	
Basaltgrau (ca. RAL 7012)*	0 50 53 14	
Dunkelrot (ca. RAL 3011)*	0 50 53 41	
Stahlblau (ca. RAL 5011)*	0 50 53 55	
Lichtgrau (ca. RAL 7035)*	0 50 53 74	
Anteak Grey*	0 50 53 63	46,70 €/Stück
Golden Oak*	0 50 53 95	
Bergkiefer*	0 50 53 30	

Notizen

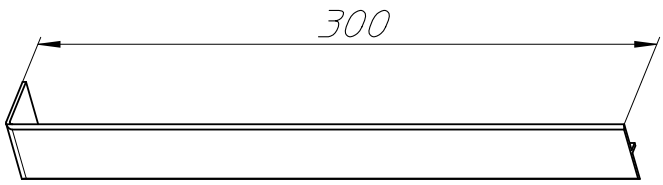

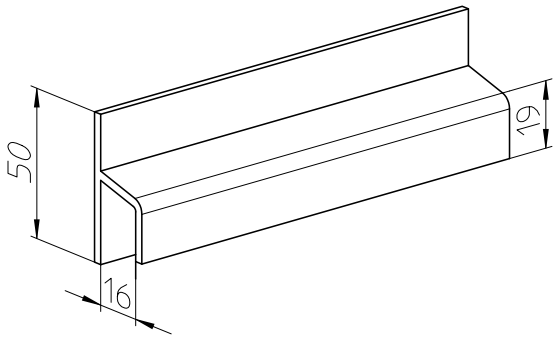

Verbinder

Sichtfläche foliert

Länge
300 mm

Verpackungseinheit
1 Beutel à 10 Stück

Dekor	Artikel-Nr.	Preis
Cremeweiß (ca. RAL 9001)	0 50 66 01	16,80 €/Stück
Dunkelgrün (ca. RAL 6009)	0 50 66 07	
Weiß (ca. RAL 9010)	0 50 66 08	
Anthrazitgrau (ca. RAL 7016)	0 50 66 10	
Grau (ca. RAL 7001)	0 50 66 75	
Basaltgrau (ca. RAL 7012)	0 50 66 14	
Dunkelrot (ca. RAL 3011)	0 50 66 41	
Stahlblau (ca. RAL 5011)	0 50 66 55	
Lichtgrau (ca. RAL 7035)	0 50 66 74	
Anteak Grey	0 50 66 63	
Golden Oak	0 50 66 95	
Bergkiefer*	0 50 66 30	

*Farblich angepasster Uni-Farbton lackiert

Abschlussprofil 16/19

Sichtfläche foliert

Länge
6000 mm

Verpackungseinheit
1 Bund à 5 Stück = 30 m in Folie

Dekor	Artikel-Nr.	Preis
Cremeweiß (ca. RAL 9001)	0 50 14 01	10,45 €/m
Dunkelgrün (ca. RAL 6009)	0 50 14 07	
Weiß (ca. RAL 9010)	0 50 14 08	
Anthrazitgrau (ca. RAL 7016)	0 50 14 10	
Grau (ca. RAL 7001)	0 50 14 75	
Basaltgrau (ca. RAL 7012)	0 50 14 14	
Dunkelrot (ca. RAL 3011)	0 50 14 41	
Stahlblau (ca. RAL 5011)	0 50 14 55	
Lichtgrau (ca. RAL 7035)	0 50 14 74	
Anteak Grey	0 50 14 63	
Golden Oak	0 50 14 95	
Bergkiefer	0 50 14 30	

Schematische Darstellung vinyPlus DRP Beispiel Flachdach

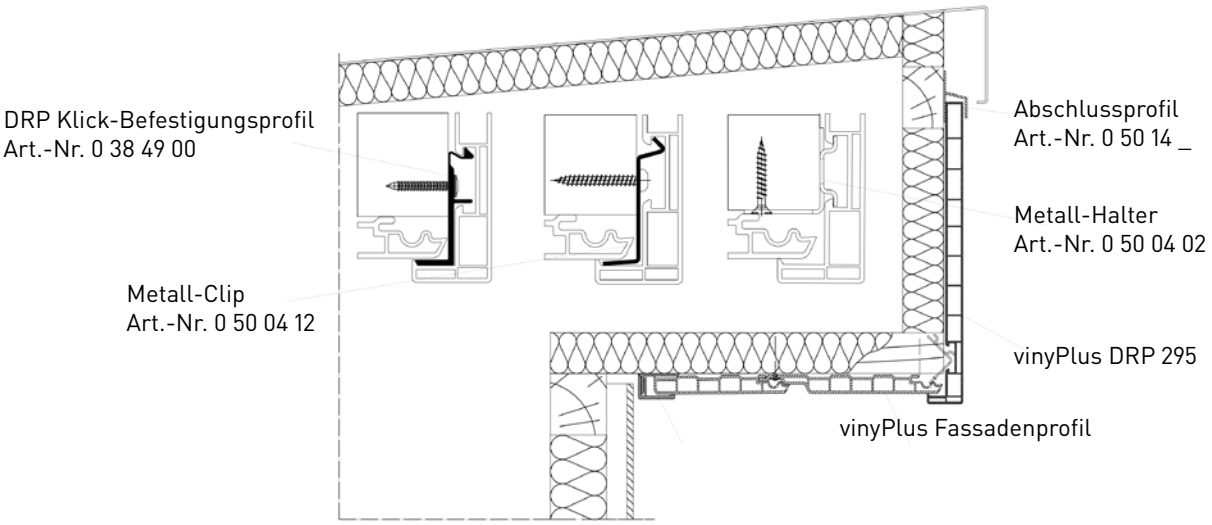

vinyCom *Leibungssystem*

Artikelgruppe 214

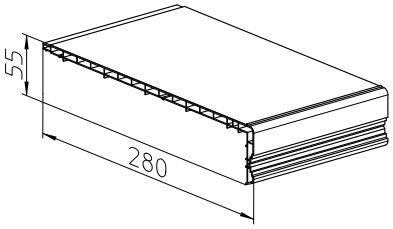

Leibungsprofil 280/55

Länge
6000 mm

Verpackungseinheit
1 Bund à 6 Stück = 36 m in Folie

Farbe	Artikel-Nr.	Preis
Weiß	0 21 30 11	15,50 €/m

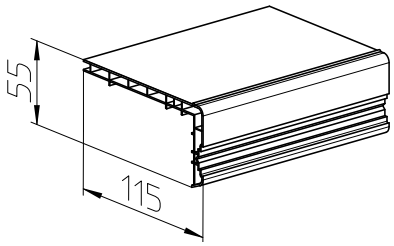

Leibungsprofil 115/55

Länge
6000 mm

Verpackungseinheit
1 Bund à 6 Stück = 36 m in Folie

Farbe	Artikel-Nr.	Preis
Weiß	0 21 31 11	10,05 €/m

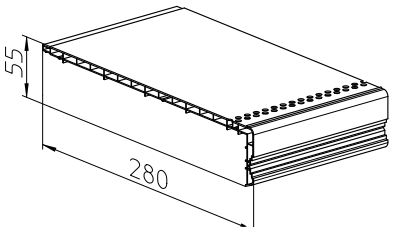

Sturzleibungsprofil 280/55

Länge
6000 mm

Verpackungseinheit
1 Bund à 6 Stück = 36 m in Folie

Farbe	Artikel-Nr.	Preis
Weiß	0 21 35 11	19,15 €/m

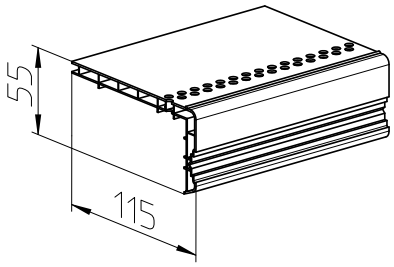

Sturzleibungsprofil 115/55

Länge
6000 mm

Verpackungseinheit
1 Bund à 6 Stück = 36 m in Folie

Farbe	Artikel-Nr.	Preis
Weiß	0 21 36 11	14,60 €/m

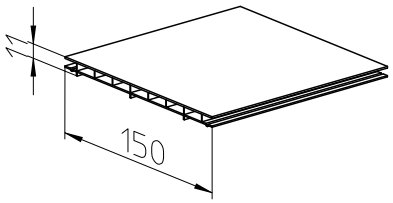

Verbreiterungsprofil 150

Länge
6000 mm

Verpackungseinheit
1 Bund à 6 Stück = 36 m in Folie

Farbe	Artikel-Nr.	Preis
Weiß	0 21 14 11	11,50 €/m

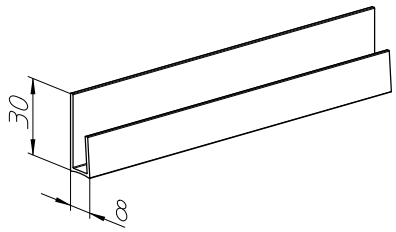

U-Profil 8/15/30

Länge
6000 mm

Verpackungseinheit
1 Bund à 12 Stück = 72 m in Folie

Farbe	Artikel-Nr.	Preis
Weiß	0 21 09 11	2,65 €/m

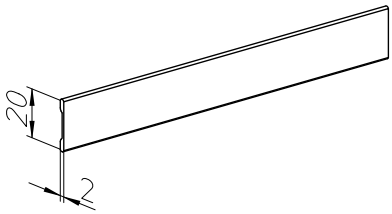

Deckleiste 20/2

Verpackungseinheit
1 Rolle à 36 m

Dekor	Artikel-Nr.	Preis
Weiß	0 21 02 11	49,90 €/Rolle

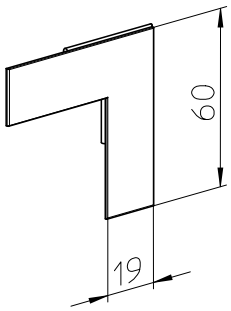

Systemecke

Verpackungseinheit
1 Beutel à 10 Stück

Farbe	Artikel-Nr.	Preis
Weiß	0 50 24 21	1,35 €/Stück

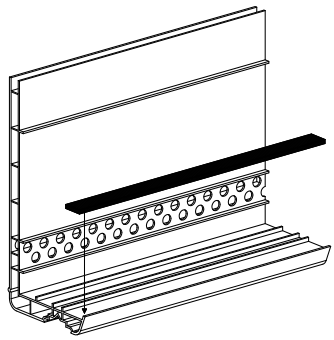

Dichtungsband 2/10 x 10

Vorkomprimiert, elastisch. Zum Abdichten des Leibungsprofils zur Fassade

Verpackungseinheit
1 Rolle à 12,5 m

Farbe	Artikel-Nr.	Preis
Grau	0 50 13 22	18,10 €/Rolle

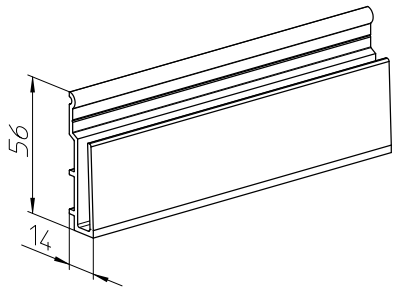

Anschlussprofil

Zur Schnittkantenabdeckung des Leibungsprofiles und Anschluss an Fenster und Türblendrahmen

Länge
6000 mm

Verpackungseinheit
1 Bund à 6 Stück = 36 m in Folie

Dekor	Artikel-Nr.	Preis
Weiß	0 21 22 11	7,15 €/m

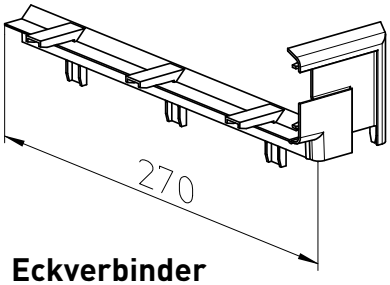

Eckverbinder

Verpackungseinheit
1 Beutel à 10 Stück

Farbe	Artikel-Nr.	Preis
Weiß	0 50 23 21	7,10 €/Stück

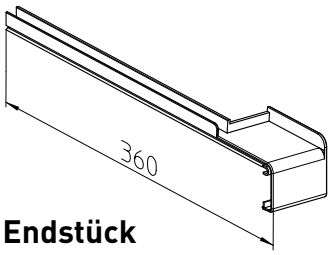

Endstück

Für Aluminium-Fensterbank mit seitlicher Aufkantung und Aufnahme für Leibungsprofile Schenkelmaß 40 mm

Verpackungseinheit
1 Karton à 10 Stück =
5 Stück rechts und 5 Stück links

Farbe		Artikel-Nr.	Preis
Braun	links	0 63 60 24	10,75 €/Stück
	rechts	0 63 60 25	
Weiß	links	0 63 60 34	
	rechts	0 63 60 35	

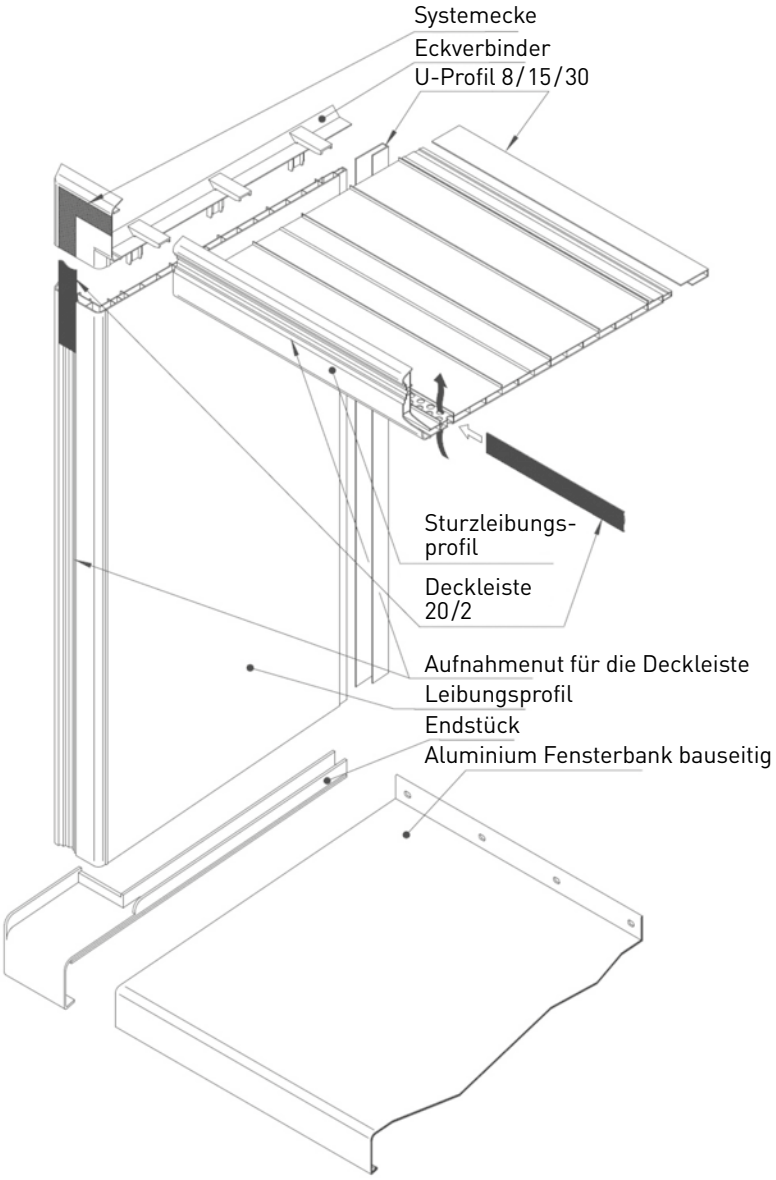

10 JAHRE GARANTIE

ENERGIEEFFIZIENZ

RECYCLED PLASTIC

EINFACH REINIGEN

REDUZIERUNG EMISSION

DESIGNED & MADE IN GERMANY

Notizen

Skizzen

Allgemeine Informationen

Rohstoffe und Herstellung
Unsere Fassadensysteme werden aus hochwertigen und erprobten Materialien hergestellt. Die Herstellungsverfahren entsprechen dem neuesten Stand der Technik. Änderungen technischer Details gegenüber den Beschreibungen dieser Preisliste oder den Mustern müssen wir uns vorbehalten.

Besonderheiten bei vinyTherm und vinyPlus
vinyTherm Fassadenprofile bestehen aus Vinyl-Hartschaum mit fest eingeschweißten Mineralien. Verschiedene Produktionen können im Farbton geringfügig voneinander abweichen und werden durch Chargen-Nr. gekennzeichnet. Die Farbabweichungen sind natur- und rohstoffbedingt und nicht auszuschließen. Es ist darauf zu achten, dass zusammenhängende Arbeiten immer mit Profilen gleicher Charge ausgeführt werden. Bei Nachlieferungen für weitere Bauabschnitte oder Reparaturen kann eine absolute Farbgleichheit nicht gewährleistet werden. Da unsere vinyPlus Fassadenprofile in Holzdekorfarben Echtholz nachempfunden sind, kann es – ähnlich wie bei echtem Holz – produktionstechnisch zu leichten Farbverläufen in der Fläche kommen.

Profilspezifische Besonderheiten
Bitte beachten Sie bei Ihrer Bestellung, dass durch Längenausdehnung bei und nach der Herstellung Fertigungstoleranzen entstehen, die eine millimetergenaue Längenfertigung nicht zulassen. Fertigungstoleranzen bis zu 2,5 % sind einzukalkulieren. Auch bei Fixlängen muss ein Sauberkeitsschnitt einkalkuliert werden.

Besonderheiten folierte Profile und Zubehör
Wir weisen ausdrücklich darauf hin, dass regelmäßig der Anfang und das Ende eines Materialstücks auf der Länge von jeweils ca. 2 cm aus technischen Gründen nicht optimal beschichtet werden kann. Die Profillänge von mindestens 6 m bleibt trotz ihres Sauberkeitsschnitts erhalten.

Verarbeitung
Bei der Montage sind unsere Montageanleitungen, die anerkannten Regeln der Technik, technische Baubestimmungen und die allgemeine bauaufsichtliche Zulassung unbedingt zu beachten. Produkte, die unter Nichtbeachtung vorgenannter Bestimmungen verarbeitet werden, sind von der Gewährleistung ausgeschlossen. Mangelhafte Produkte, deren Fehlerhaftigkeit offenkundig ist, dürfen nicht verarbeitet werden, sondern sind vor der Montage auszusortieren. Reklamationen werden nur dann anerkannt, wenn Vinylit die Möglichkeit der Begutachtung eingeräumt wird. Fehlerhafte Produkte bis zu 1 % der jeweiligen Lieferung sind durch den Rabatt abgegolten.

Preise
Bei den Preisen handelt es sich um unsere unverbindliche Preisempfehlung für Standardlängen und geschlossene Verpackungseinheiten ab Werk, zuzüglich der gesetzlichen Mehrwertsteuer. Irrtum und Änderung vorbehalten. Bei Fixlängen wird pro Fixlängeneinheit ein Aufpreis (Fixlängenzuschlag) berechnet.

Warenrücknahmen
Diese sind nur innerhalb von drei Monaten möglich und werden gutgeschrieben, wenn der Lieferschein und die Originalrechnung vorhanden und die Ware originalverpackt und in einwandfreiem verkaufsfähigen Zustand ist. Transportkosten werden von uns nicht übernommen. Für die Rücknahme berechnen wir eine Wiedereinlagerungs- und Bearbeitungsgebühr von 15 %, bei einem Nettowarenwert unter 200 € pauschal 30 €. Beschädigte Ware kann nicht zurückgenommen werden. Vinylit behält sich eine Warenprüfung auf Wiederverkaufbarkeit vor. Die Gutschrift kann erst nach der Warensichtung im Werk erfolgen. Die Warenrücklieferung ist vom Versender selbst zu organisieren.

Maße und Gewichte
Geringe Abweichungen von den angegebenen Maßen und Gewichten müssen wir uns vorbehalten. Längentoleranzen können variieren.

Schutzrechte
Zum Schutz des Vinylit Verfahrens, der Produkte und Anwendungstechnik, sind mehrere Schutzrechte angemeldet. Der Name und das Zeichen sind warenrechtlich geschützt.

Lieferung
Die Lieferung erfolgt auf der Grundlage unserer allgemeinen Geschäftsbedingungen. Die Anlieferung erfolgt mit einem Langgut-LKW. Die Befahrbarkeit der Lieferadresse und Entladung muss kundenseitig gewährleistet werden. Kosten für eine nachträgliche Umverfügung der Lieferadresse gehen zu Lasten des Kunden.

Sammellieferung und Terminzustellung (nur an Lager)
Frachtkosten in Deutschland bis 6,00 Meter 199 € , ab 6,00 Meter 299 €. Bei dieser Sammellieferung werden von unserem Logistikpartner Aufträge je Region gebündelt ausgeliefert. Dies kann etwas Zeit beanspruchen – wir bitten Sie daher um Verständnis, dass wir bei Sammellieferungen vorerst keinen fixen Liefertermin nennen können. Die Lieferzeit kann zusätzlich zur Produktionszeit bis zu vier Wochen betragen. Wir informieren Sie per E-Mail circa eine Woche vorher über den genauen Liefertermin. Natürlich können Sie auch eine fixe Terminzustellung bei unserem Serviceteam veranlassen. Bitte beachten Sie, dass sich die Transportkosten dementsprechend anpassen.

Lagerung
Bei Lagerung unserer Produkte sind diese entsprechend gegen Feuchtigkeit und Verschmutzung zu schützen. Die Ware muss liegend mit entsprechender Auflage gelagert werden.

Fixlängen und Transportschnitt
Der Fixlängenzuschlag beträgt 110 € pro Längeneinheit. Bitte beachten Sie, dass wir Fixlängen nur für Fassadenprofile zuschneiden können.

Für Zubehörteile bieten wir auf Wunsch einen Transportschnitt für 25 € pro Zubehörteil an (Zuschnitt auf die für den Transport optimale Länge).

Mindermengenzuschlag
Bei einem Bestellwert < 800 € berechnen wir einen Mindermengenzuschlag von 10 % auf den Nettowarenwert.

Angegebene ca. RAL-Werte
Alle angegebenen RAL-Werte sind circa Angaben und weichen möglicherweise von unseren Dekoren ab.

Berechnungsbeispiele

viny**Classic**
(Deckbreite 0,334 m)

1 Stück	6,00 m	=	2 m²
1 Bund	6,00 m	=	8 m²
	1 m²	=	3 m

vinylit **Multipaneel** & vinylit **Multipaneel Design**
(Deckbreite 0,25 m)

1 Stück	6,00 m	=	1,5 m²
1 Bund	6,00 m	=	6 m²
	1 m²	=	4,0 m

viny**Board** & viny**Board Design**
(Deckbreite 0,19 m)

1 Stück	6,00 m	=	1,14 m²
1 Bund	6,00 m	=	4,56 m²
	1 m²	=	5,263 m

viny**Top**
(Deckbreite 0,167 m)

1 Stück	6,00 m	=	1 m²
1 Bund	6,00 m	=	6 m²
	1 m²	=	6 m

viny**Plus** & viny**Plus Shadow**
(Deckbreite 0,15 m)

1 Stück	6,00 m	=	0,9 m²
1 Bund	6,00 m	=	3,6 m²
	1 m²	=	6,667 m

viny**Plus Quattro**
(Deckbreite 0,299 m)

1 Stück	6,00 m	=	1,8 m²
1 Bund	6,00 m	=	3,6 m²
	1 m²	=	3,4 m

viny**Therm**
(Deckbreite 0,18 m)

1 Stück	6,00 m	=	1,08 m²
1 Bund	6,00 m	=	6,48 m²
	1 m²	=	5,556 m

viny**Stone**
(Deckbreite 0,18 m)

1 Stück	1,20 m	=	0,216 m²
1 Bund	1,20 m	=	1,30 m²
	1 m²	=	5,556 m

Bedarf Befestigungsmittel

	Befestigungsmittel	Art.-Nr.	Unterkonstruktion in cm	Bedarf (Stück / m²)
viny**Classic**	Befestigungsschraube mit Linsenkopf 4 x 30	0 51 43 02	Holz, Lattenabstand 40	10
vinylit **Multipaneel**	Befestigungsschraube mit Linsenkopf 4 x 40 Bohrschraube 3,5 x 25 / 17	0 51 42 02 0 51 16 02	Holz, Lattenabstand 40 Alu, Tragprofilabstand 40	12 12
viny**Board**	Befestigungsschraube mit Linsenkopf 4 x 40 Bohrschraube 3,5 x 25 / 17	0 51 42 02 0 51 16 02	Holz, Lattenabstand 40 Alu, Tragprofilabstand 40	15 15
viny**Top**	Befestigungsschraube mit Linsenkopf 4 x 30	0 51 43 02	Holz, Lattenabstand 40	17
viny**Plus**	Befestigungsschraube mit Linsenkopf 4 x 30	0 51 43 02	Holz, Lattenabstand 40	19
viny**Plus Quattro**	Befestigungsschraube mit Linsenkopf 4 x 30	0 51 43 02	Holz, Lattenabstand 40	10
viny**Therm**	Befestigungsschraube mit Linsenkopf 4 x 40 Bohrschraube 3,5 x 25 / 17	0 51 42 02 0 51 16 02	Holz, Lattenabstand 60 Alu, Tragprofilabstand 60	12 12
viny**Stone**	Befestigungsschraube mit Linsenkopf 4 x 40 Bohrschraube 3,5 x 25 / 17	0 51 42 02 0 51 16 02	Holz, Lattenabstand 40 Alu, Tragprofilabstand 40	15 15

Notizen

Allgemeine Verkaufs- und Lieferbedingungen

Diese VLB gelten für alle Geschäftsbeziehungen der Vinylit Fassaden GmbH, Gobietstraße 10, 34123 Kassel mit Kaufleuten, wenn der Vertrag zum Betrieb ihres Handelsgewerbes gehört, juristischen Personen des öffentlichen Rechts und öffentlich-rechtlichen Sondervermögen. Sie gelten mit der Erteilung des Auftrages als vom Besteller (Käufer) anerkannt und rechtsverbindlich. Abweichende Bedingungen des Bestellers bedürfen zur Gültigkeit unserer schriftlichen Bestätigung. Abweichungen von den VLB bei früheren Verträgen sind für dieses Geschäft unwirksam.

1. Angebote

Unsere Angebote sind freibleibend und unverbindlich, sofern sie nicht ausdrücklich als verbindlich gekennzeichnet sind oder eine Annahmefrist enthalten. Muster und Proben sind unverbindliche Rahmenangaben.

2. Preise

(1) Unsere Preise verstehen sich in Euro (zuzüglich gesetzlicher Umsatzsteuer) ab unserem Lieferwerk und schließen keine Fracht, Zoll, Verpackung und Versicherung ein.

(2) Sollten sich bei langfristigen Lieferbeziehungen, Dauerlieferungsverträgen oder Vertragsverhältnissen, die länger als neun Monate bestehen, wesentliche Änderungen in den Kostenfaktoren, insbesondere bei den Lohn- und Materialkosten, ergeben, so werden unsere Preise nach vorheriger Ankündigung angepasst. Die Preisanpassung geschieht nur in Höhe der jeweiligen Mehr- oder Minderkosten. Eine wesentliche Änderung der Kostenfaktoren besteht, wenn sich ein Posten der Kalkulationsgrundlage (Kostenfaktor) oder mehrere Faktoren insgesamt um mehr als 5 % zu den Faktoren bei Vertragsabschluss bzw. letztmaliger Anpassung ändern. Diese Anpassung gilt auch für bereits bestätigte Aufträge.

3. Lieferung

(1) Für die Lieferfristen ist das Datum der Auftragsbestätigung maßgebend. Sie beginnen erst bei völliger Klarstellung aller Einzelheiten des Auftrags und Eingang aller zur Ausführung notwendigen Unterlagen sowie vereinbarten Zahlungen. Bei vorheriger Angabe eines Liefertermins oder -zeitraums verschiebt bzw. verlängert sich dieser entsprechend. Die Lieferfrist ist eingehalten, wenn bis zu ihrem Ablauf die Ware das Lieferwerk verlassen hat oder die Versandbereitschaft mitgeteilt ist.

(2) Angemessene Teillieferungen und Teilleistungen sind zulässig. Teillieferungen sind insbesondere dann angemessen, wenn sie für den Besteller im Rahmen des vertraglichen Bestimmungszwecks verwendbar sind, die Lieferung der restlichen bestellten Waren sichergestellt ist und dem Besteller hierdurch kein erheblicher Mehraufwand oder erhebliche Mehrkosten entstehen. Jede Teillieferung gilt als gesondertes Geschäft. Eine mengenmäßige Über- oder Unterbelieferung von bis zu 5 % ist zulässig.

(3) Fälle höherer Gewalt berechtigen uns, die Lieferung um die Dauer der Behinderung und einer angemessenen Anlaufzeit hinauszuziehen oder wegen des noch nicht erfüllten Teiles vom Vertrag ganz oder teilweise zurückzutreten. Der höheren Gewalt gleich stehen Streik, rechtmäßige Aussperrung oder unvorhersehbare und nicht von uns zu vertretende Umstände wie z. B. Betriebsstörungen, aber auch das Fehlen von Transportmitteln sowie Mängel an Rohstoffen und Energie, die uns die rechtzeitige Lieferung trotz zumutbarer Anstrengungen unmöglich machen. Dies gilt auch, wenn die Behinderungen während eines Verzuges oder bei einem Unterlieferanten eintreten. Wir werden den Besteller unverzüglich benachrichtigen, wenn ein Fall höherer Gewalt eintritt. Der Besteller kann uns in einem solchen Fall auffordern, innerhalb von 2 Wochen zu erklären, ob wir zurücktreten oder innerhalb einer angemessenen Nachfrist liefern wollen. Erklären wir uns nicht, kann der Besteller vom nicht erfüllten Teil des Vertrages zurücktreten. Zusätzlich bleibt insbesondere das Recht jedes Vertragspartners unberührt, Dauerlieferverträge im Falle länger andauernder höherer Gewalt aus wichtigem Grund zu kündigen.

4. Rückgabe

(1) Will der Besteller vom Vertrag zurücktreten, ohne hierzu aufgrund Vertrag oder Rechtsvorschriften berechtigt zu sein, und erklären wir uns hiermit einverstanden, so ist der Besteller zur Zahlung einer Abstandssumme von 10 % des Kaufpreises verpflichtet, ohne dass wir einen entsprechenden Schaden nachzuweisen haben. Wir behalten uns das Recht vor, darüber hinausgehende Schadensersatzansprüche geltend zu machen.

(2) Die Rücknahme von Liefergegenständen auf dem Kulanzwege setzt einwandfreien Zustand, Originalverpackung und frachtfreie Anlieferung nach Terminverständigung voraus. Wir sind zur Berechnung angemessener, uns durch die Rücknahme entstandener Kosten berechtigt.

5. Versand / Gefahrübergang

(1) Leistungsort ist in jedem Fall unser Lieferwerk. Mit dem Verlassen des Lieferwerkes geht die Gefahr auf den Besteller über, sofern wir den Versand nicht selbst durchführen oder von einem durch uns bestimmten Spediteur durchführen lassen und unabhängig davon, wer die Frachtkosten trägt. Sofern nicht anders vereinbart, bleibt uns die Bestimmung der Versandart und des Versandweges - ohne Gewähr für schnellste und billigste Beförderung - überlassen.

(2) Bei von dem Besteller zu vertretender Verzögerung der Absendung geht die Gefahr bereits mit der Mitteilung der Versandbereitschaft auf diesen über.

(3) Die Versicherung der Sendung ist ausschließlich Sache des Bestellers.

6. Zahlung

(1) Soweit nicht anders vereinbart, sind unsere Rechnungen unabhängig vom Eingang der Ware und dem Recht der Mängelrüge innerhalb von 30 Tagen nach Rechnungsdatum fällig. Geht die Zahlung per Bar-, Bank- oder Scheckzahlung innerhalb von 10 Tagen nach Rechnungsdatum ein, gewähren wir 2 % Skonto. Voraussetzung für jegliche Skontogewährung ist allerdings, dass sämtliche Zahlungsverpflichtungen aus früheren Lieferungen restlos erfüllt sind.

(2) Barzahlungen werden nicht entgegengenommen.

(3) Wechsel und Schecks werden nur nach besonderer Vereinbarung und nur erfüllungshalber zum Einzug übernommen. Einziehungs- und Diskontspesen gehen zu Lasten des Bestellers. Erfüllung tritt erst ein, wenn wir endgültig nach Abzug aller uns entstandenen Kosten über den Rechnungsbetrag zuzüglich aller Nebenforderungen verfügen können und von einer etwaigen Wechselhaftung befreit sind.

(4) Leistungen des Bestellers werden auch bei abweichender Tilgungsbestimmung auf die älteste fällige Forderung verrechnet, es sei denn, dass der Besteller bei der Leistung berechtigte Belange vorbringt, die eine anderweitige Tilgungsreihenfolge begründen.

(5) Die Nichteinhaltung der Zahlungsbedingungen oder Bekanntwerden von Umständen, die ernste Zweifel an der Kreditwürdigkeit des Bestellers begründen und durch die eine Zahlung auf unsere offenen Forderungen aus diesem Vertragsverhältnis (einschließlich anderer Einzelaufträge innerhalb des gleichen Rahmenvertrages) gefährdet wird, berechtigen uns, alle unsere Forderungen ohne Rücksicht auf die Laufzeit etwa hereingenommener Wechsel fällig zu stellen.
Ist eine der in Ziff. 6 Abs. 5 Satz 1 genannten Voraussetzungen gegeben, so sind wir berechtigt, durch einseitige Erklärung gegenüber dem Besteller sämtliche Lieferungen von der Vorauszahlung des für die Lieferung zu zahlenden Entgelts abhängig zu machen. Ziff. 6 Abs. 4 bleibt unberührt; die Erlangung der Ware alleine stellt keinen berechtigten Belang des Bestellers dar.

(6) Zusätzlich sind wir dann berechtigt vom Vertrag zurückzutreten, Schadensersatz wegen Nichterfüllung zu verlangen, Eigentumsvorbehaltsrechte geltend zu machen, noch nicht bezahlte Ware auf Kosten des Bestellers zurückzuholen und etwa gestellte Sicherheiten zu verwerten. Bei Zielüberschreitungen sind wir berechtigt, Verzugszinsen in Höhe von 9 Prozentpunkten über dem Basiszinssatz zu berechnen. Die Geltendmachung eines weiteren Verzugsschadens bleibt davon unberührt.

(7) Der Besteller kann nur mit unbestrittenen und rechtskräftig festgestellten Forderungen aufrechnen oder ein Zurückbehaltungsrecht geltend machen.

7. Kreditlimit

Ist ein Lieferantenkredit (Kreditlimit) für den laufenden Warenbezug vereinbart, stellt dieser eine Risikoobergrenze unsererseits dar und setzt die unbedingte Einhaltung festgelegter Zahlungsziele durch den Besteller voraus.

8. Eigentumsvorbehalt

(1) Die gelieferte Ware (Vorbehaltsware) bleibt unser Eigentum, bis alle Forderungen erfüllt sind, die uns gegen den Besteller jetzt oder zukünftig zustehen.

(2) Wird im Zusammenhang mit der Erfüllung der Forderungen eine wechselmäßige Haftung begründet, so erlischt der Eigentumsvorbehalt nicht vor endgültiger Einlösung und Erlöschen unserer wechselmäßigen Haftung.

(3) Der Besteller hat die gelieferte Ware aus den einzelnen Bestellungen nach seiner Wahl gesondert und nachvollziehbar aufzubewahren oder den Lieferungsvorgängen entsprechend zu kennzeichnen.

(4) Sofern sich der Besteller vertragswidrig verhält – insbesondere sofern er mit der Zahlung einer Entgeltforderung in Verzug gekommen ist – haben wir das Recht, die Vorbehaltsware zurückzunehmen, nachdem wir eine angemessene Frist zur Leistung gesetzt haben. Die für die Rücknahme anfallenden Transportkosten trägt der Besteller. Sofern wir die Vorbehaltsware zurücknehmen, stellt dies keinen Rücktritt vom Vertrag dar. Wir dürfen von uns zurückgenommene Vorbehaltsware verwerten. Der Erlös der Verwertung wird mit denjenigen Beträgen verrechnet, die uns der Besteller schuldet, nachdem wir einen angemessenen Betrag für die Kosten der Verwertung abgezogen haben.

(5) Der Besteller muss die Vorbehaltsware pfleglich behandeln. Er muss sie auf seine Kosten gegen Feuer-, Wasser- und Diebstahlschäden ausreichend zum Neuwert versichern. Sofern Wartungs- und Inspektionsarbeiten erforderlich werden, muss der Besteller sie auf eigene Kosten rechtzeitig durchführen.

(6) Der Besteller darf die Vorbehaltsware verwenden und im ordentlichen Geschäftsgang weiter veräußern, solange kein Zahlungsverzug besteht. Er darf die Vorbehaltsware nicht verpfänden oder sicherungshalber übereignen. Die Entgeltforderungen des Bestellers gegen seine Abnehmer aus einem Weiterverkauf sowie diejenigen Forderungen des Bestellers bezüglich der Vorbehaltsware, die aus einem sonstigen Rechtsgrund gegen seine Abnehmer oder Dritte entstehen (insbesondere Forderungen aus unerlaubter Handlung und Ansprüche auf Versicherungsleistungen), einschließlich sämtlicher Saldoforderungen aus Kontokorrent tritt uns der Besteller bereits jetzt sicherungshalber in vollem Umfang ab. Wir nehmen diese Abtretung an.

(7) Der Besteller darf die so abgetretenen Forderungen auf seine Rechnung im eigenen Namen für uns einziehen, bis wir diese Ermächtigung widerrufen. Unser Recht, diese Forderungen selbst einzuziehen, wird dadurch nicht berührt; allerdings werden wir die Forderungen nicht selbst geltend machen und die Einzugsermächtigung nicht widerrufen, solange der Besteller seinen Zahlungsverpflichtungen ordnungsgemäß nachkommt.

(8) Sofern sich der Besteller vertragswidrig verhält – insbesondere bei Zahlungsverzug – können wir von ihm verlangen, die abgetretenen Forderungen und die jeweiligen Schuldner bekannt zu geben, den jeweiligen Schuldnern die Abtretung mitzuteilen und uns alle Unterlagen auszuhändigen sowie alle Angaben zu machen, die zur Geltendmachung der Forderungen benötigt werden.

(9) Der Besteller darf diese Forderungen nicht durch Abtretung im Wege des Factoring einziehen lassen, es sei denn, er verpflichtet den Factor unwiderruflich, die Gegenleistung unmittelbar an uns zu bewirken, solange noch Forderungen von uns gegen den Besteller bestehen.

(10) Eine Verarbeitung oder Umbildung der Vorbehaltsware durch den Besteller wird für uns vorgenommen. Wenn die Vorbehaltsware mit anderen, im fremden

Eigentum stehenden, Sachen verarbeitet wird, erwerben wir Miteigentum an der neuen Sache im Verhältnis des Wertes der Vorbehaltsware (Rechnungsendbetrag inklusive USt.) zu den anderen verarbeiteten Sachen bei Verarbeitung. Es gilt für die so entstehende neue Sache das Gleiche wie für die Vorbehaltsware.

(11) Wird die Vorbehaltsware mit anderen uns nicht gehörenden Sachen untrennbar verbunden oder vermischt, erwerben wir Miteigentum an der neuen Sache im Verhältnis des Wertes der Vorbehaltsware (Rechnungsendbetrag inklusive USt.) zu den anderen verbundenen oder vermischten Sachen im Zeitpunkt der Verbindung oder Vermischung. Wird die Vorbehaltsware in der Weise verbunden oder vermischt, dass die Sache des Bestellers als Hauptsache anzusehen ist, sind der Besteller und wir uns bereits jetzt einig, dass der Besteller uns anteilsmäßig Miteigentum an dieser Sache überträgt. Wir nehmen diese Übertragung an.

(12) Das so entstandene Alleineigentum oder Miteigentum an einer Sache wird der Besteller unentgeltlich für uns verwahren.

(13) Bei Pfändungen der Vorbehaltsware durch Dritte oder bei sonstigen Eingriffen Dritter muss der Besteller auf unser Eigentum hinweisen und muss uns unverzüglich schriftlich benachrichtigen, damit wir unsere Eigentumsrechte durchsetzen können. Sofern der Dritte die uns in diesem Zusammenhang entstehenden gerichtlichen oder außergerichtlichen Kosten nicht zu erstatten vermag, haftet hierfür der Besteller.

(14) Wenn der Besteller dies verlangt, sind wir verpflichtet, die uns zustehenden Sicherheiten insoweit freizugeben, als ihr realisierbarer Wert den Wert unserer offenen Forderungen gegen den Besteller um mehr als 20 % übersteigt. Wir dürfen jedoch die durch Übersicherung freizugebenden Sicherheiten bestimmen.

9. Werkzeuge

Formen und Werkzeuge, die wir im Auftrag des Bestellers anfertigen oder beschaffen, sind in Anbetracht unserer Konstruktionsleistung und Instandhaltungskosten auch dann unser Eigentum, wenn dem Besteller anteilige Kosten in Rechnung gestellt werden. Die Formen und Werkzeuge werden ausschließlich für Aufträge des Bestellers verwendet, solange dieser seinen Zahlungs- und Abnahmeverpflichtungen nachkommt. Unsere Aufbewahrungspflicht erlischt, wenn vom Besteller innerhalb von 2 Jahren nach der letzten Teile-Lieferung aus der Form bzw. dem Werkzeug keine weiteren Bestellungen eingehen.

10. Gewährleistung

(1) Die gelieferten Gegenstände sind unverzüglich nach Ablieferung an den Besteller oder an den von ihm bestimmten Dritten sorgfältig zu untersuchen. Sie gelten als genehmigt, wenn uns nicht eine schriftliche Mängelrüge hinsichtlich offensichtlicher Mängel oder anderer Mängel, die bei unverzüglicher, sorgfältiger Untersuchung erkennbar waren, unverzüglich, spätestens jedoch binnen 7 Werktagen nach Ablieferung des Liefergegenstandes, ansonsten unverzüglich, spätestens jedoch binnen 7 Werktagen nach der Entdeckung des Mangels oder jedem früheren Zeitpunkt, in dem der Mangel für den Besteller bei normaler Verwendung des Liefergegenstandes ohne nähere Untersuchung erkennbar war, zugegangen ist. Auf unser Verlangen ist der beanstandete Liefergegenstand frachtfrei an uns zurückzusenden. Bei berechtigter Mängelrüge vergüten wir die Kosten des günstigsten Versandweges; dies gilt nicht für erhöhte Kosten, weil der Liefergegenstand sich an einem anderen Ort als dem Ort des bestimmungsgemäßen Gebrauchs befindet.

(2) Bei begründeter Mängelrüge sind wir nach unserer Wahl zur Nachbesserung oder kostenlosen Ersatzlieferung verpflichtet.

(3) Die Gewährleistung entfällt, wenn der Besteller ohne unsere Zustimmung den Liefergegenstand ändert oder durch Dritte ändern lässt und die Mängelbeseitigung hierdurch unmöglich oder unzumutbar erschwert wird. In jedem Fall hat der Besteller die durch die Änderung entstehenden Mehrkosten der Mängelbeseitigung zu tragen.

(4) Gewährleistungsansprüche verjähren 1 Jahr nach Erhalt der Ware, soweit nicht zwingende gesetzliche Regelungen oder nachfolgende Regelungen etwas anderes vorschreiben. Die gleiche Frist gilt für die Verjährung von Ansprüchen wegen nicht am Liefer- und Leistungsgegenstand selbst entstandener Schäden. Ausgenommen von der 1-jährigen Verjährungsfrist sind Schadensersatzansprüche für Körperschäden und Gesundheitsschäden, für welche die gesetzlichen Verjährungsfristen gelten.

11. Allgemeine Haftungsbeschränkungen

(1) Unsere Haftung auf Schadensersatz, gleich aus welchem Rechtsgrund, insbesondere aus Unmöglichkeit, Verzug, mangelhafter oder falscher Lieferung, Vertragsverletzung, Verletzung von Pflichten bei Vertragsverhandlungen und unerlaubter Handlung ist, soweit es dabei jeweils auf ein Verschulden ankommt, nach Maßgabe dieser Regelung eingeschränkt.

(2) Wir haften nicht im Falle einfacher Fahrlässigkeit unserer Organe, gesetzlichen Vertreter, Angestellten oder sonstigen Erfüllungsgehilfen, soweit es sich nicht um eine Verletzung vertragswesentlicher Pflichten handelt. Vertragswesentlich sind die Verpflichtung zur rechtzeitigen Lieferung bzw. die Bereitstellung des von wesentlichen Mängeln freien Liefergegenstands sowie Beratungs-, Schutz- und Obhutspflichten, die dem Besteller die vertragsgemäße Verwendung des Liefergegenstands ermöglichen sollen oder den Schutz von Leib oder Leben von Personal des Bestellers oder den Schutz von dessen Eigentum vor erheblichen Schäden bezwecken.

(3) Soweit wir dem Grunde nach auf Schadensersatz haften, ist diese Haftung auf Schäden begrenzt, die wir bei Vertragsschluss als mögliche Folge einer Vertragsverletzung vorausgesehen haben oder die wir bei Anwendung verkehrsüblicher Sorgfalt hätten voraussehen müssen. Mittelbare Schäden und Folgeschäden, die Folge von Mängeln des Liefergegenstands sind, sind außerdem nur ersatzfähig, soweit solche Schäden bei bestimmungsgemäßer Verwendung des Liefergegenstands typischerweise zu erwarten sind.

(4) Die vorstehenden Haftungsausschlüsse und -beschränkungen gelten in gleichem Umfang zugunsten unserer Organe, gesetzlichen Vertreter, Angestellten und sonstigen Erfüllungsgehilfen.

(5) Soweit wir technische Auskünfte geben oder beratend tätig werden und diese Auskünfte oder Beratung nicht zu dem von uns geschuldeten, vertraglich vereinbarten Leistungsumfang gehören, geschieht dies unentgeltlich und unter Ausschluss jeglicher Haftung.

(6) Diese Einschränkungen gelten nicht für die Haftung wegen vorsätzlichen oder grob fahrlässigen Verhaltens, für garantierte Beschaffenheitsmerkmale, wegen Verletzung des Lebens, des Körpers oder der Gesundheit oder nach dem ProdHaftG.

12. Schutzrechte

(1) Der Besteller steht dafür ein, dass Schutzrechte Dritter nicht verletzt werden, falls Produkte nach Zeichnungen, Spezifikationen, Mustern oder unter Verwendung von beigestellten Teilen des Bestellers hergestellt werden. Der Besteller stellt uns von dahingehenden Ansprüchen Dritter frei. Wird uns die Herstellung oder Lieferung von einem Dritten unter Berufung auf ein ihm gehörendes Schutzrecht untersagt, so sind wir - ohne Prüfung der Rechtslage - berechtigt, die Arbeiten einzustellen.

(2) Uns überlassene Zeichnungen und Muster, die nicht zum Auftrag geführt haben, werden auf Wunsch zurückgesandt; sonst sind wir berechtigt, sie drei Monate nach Abgabe des Angebotes zu vernichten.

(3) Wir beanspruchen das Recht der Alleinherstellung an von uns oder in unserem Auftrag hergestellten Entwürfen, Zeichnungen, Modellen, Formen und Werkzeugen. Sie dürfen Dritten nicht zugänglich gemacht werden.

(4) Unsere Marken sind auf den von uns gelieferten Waren angebracht. Sie sind daher auch von dem Besteller zu benutzen, insbesondere an den von ihm aus den von uns gelieferten Waren hergestellten Produkten, für die von uns Fertigungsunterlagen, Know-how und überlokale Werbung gestellt werden. Eine Benutzung unserer Marken ist ausschließlich und ausdrücklich beschränkt auf die von uns gelieferten Waren, daraus hergestellte Produkte sowie die Werbung für diese Produkte. Das Benutzungsrecht bzw. die Benutzungspflicht endet mit Beendigung der Geschäftsverbindung. Der Besteller wird unsere Marken weder während der vertraglichen Beziehung noch nach deren Beendigung als Bestandteil seiner Firmierung verwenden oder für sich als Marke oder sonst als geschäftliche Kennzeichnung (etwa als Internetadresse oder Ähnliches) registrieren lassen.

13. Erfüllungsort / Gerichtsstand / Anzuwendendes Recht

Erfüllungsort ist der Ort des Lieferwerkes. Gerichtsstand ist nach unserer Wahl unser Firmensitz oder der Sitz des Bestellers, auch für Urkunden-, Wechsel- und Scheckprozesse. Es gilt das Recht der Bundesrepublik Deutschland unter Ausschluss des UN-Übereinkommens über den internationalen Warenkauf.

14. Datenschutz

Personenbezogene Daten, die wir im Rahmen der Geschäftsbeziehung gewinnen, verarbeiten wir gemäß den Bestimmungen des Bundesdatenschutzgesetzes und der Datenschutzgrundverordnung. Informationen zum Datenschutz sind unter https://www.vinylit.de/datenschutzerklaerung/ einsehbar.

15. Sonstiges

(1) Der Besteller darf seine Vertragsrechte ohne unsere ausdrückliche Zustimmung nicht auf Dritte übertragen.

(2) Sollte eine Bestimmung in diesen Geschäftsbedingungen oder eine Bestimmung im Rahmen sonstiger Vereinbarungen ganz oder teilweise unwirksam sein oder werden, berührt dies die Wirksamkeit aller sonstigen Bestimmungen oder Vereinbarungen nicht.

30 JAHRE GARANTIE | ENERGIEEFFIZIENZ | RECYCLED PLASTIC | EINFACH REINIGEN | REDUZIERUNG EMISSION | MADE IN GERMANY

Zukunftsfassade.de

Vinylit Fassaden GmbH
Gobietstraße 10
D-34123 Kassel
Tel.: +49 (0) 561 9591-5
Fax: +49 (0) 561 9591-302
info@vinylit.de
vinylit.de